Ensemble de bridage pivotant

Description de l'article/illustrations du produit

Description

Matière :
Corps : fonte malléable.
Bague : acier de traitement 1.1191.
Vis : acier de traitement 1.1181.
Patin de serrage : acier traité 1.0301.

Finition :
Fonte : peint.
Patin de serrage : cémenté.

Dessins

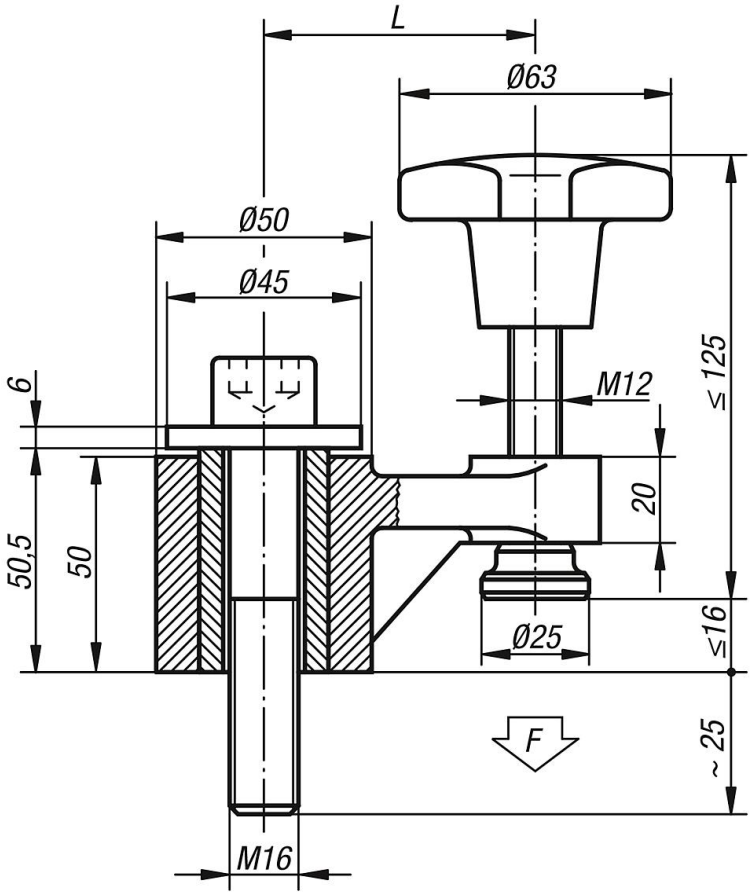

Aperçu des articles

Ensemble de bridage pivotant

Référence	L	Force de serrage N
K0019.01	63	5000
K0019.02	100	3000

© HEINRICH KIPP WERK GmbH & Co. KG

Ensemble de bridage pivotant

Aperçu des articles

© HEINRICH KIPP WERK GmbH & Co. KG