# Supports à bille oscillante réglables, avec joint torique, inserts interchangeables et embase à six pans creux, forme E, insert en inox avec plat, lisse

Description de l'article/illustrations du produit

## Description

**Matière :**
Corps acier de traitement.

Bille en acier inoxydable résistant aux attaques acides.
Insert :
Forme E en inox.

**Finition :**
Corps traité et bruni.
Bille trempée, naturel.
Insert :
Forme E traité, naturel.

**Nota :**
Les supports à bille oscillante servent de butées et d'appuis. Ils peuvent également s'intégrer dans des éléments de serrage ou d'appui standard. Pour déloger la bille du support, il suffit de presser légèrement sur la vis cylindrique.

Bille : protection anti-retournement intégrée.

**Avantages :**
Solution économique grâce à l'interchangeabilité des inserts.
Le joint torique intégré maintient la bille et protège le support contre les impuretés et les corps étrangers.
Cela permet de garantir un fonctionnement optimal.

© HEINRICH KIPP WERK GmbH & Co. KG

# Supports à bille oscillante réglables, avec joint torique, inserts interchangeables et embase à six pans creux, forme E, insert en inox avec plat, lisse

## Dessins

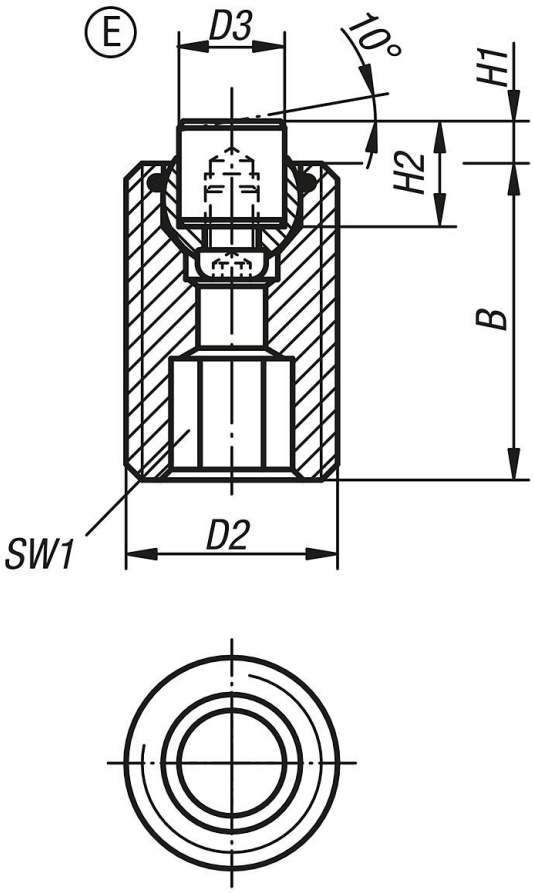


## Aperçu des articles

| Référence | Forme | B | D2 | D3 | H1 | H2 | SW1 | Ø bille | Charge max. en kN (contraintes statiques uniquement) | Référence pour insert en inox |
|---|---|---|---|---|---|---|---|---|---|---|
| **K0291.220X030** | E | 30 | M20 | 10 | 4 | 10 | 10 | 13 | 37 | K0385.10102 |
| **K0291.220X050** | E | 50 | M20 | 10 | 4 | 10 | 10 | 13 | 37 | K0385.10102 |
| **K0291.220X070** | E | 70 | M20 | 10 | 4 | 10 | 10 | 13 | 37 | K0385.10102 |
| **K0291.224X040** | E | 40 | M24 | 12 | 4 | 10 | 10 | 15 | 55 | K0385.12102 |
| **K0291.224X080** | E | 80 | M24 | 12 | 4 | 10 | 10 | 15 | 55 | K0385.12102 |

© HEINRICH KIPP WERK GmbH & Co. KG