Réducteur carré

Description de l'article/illustrations du produit

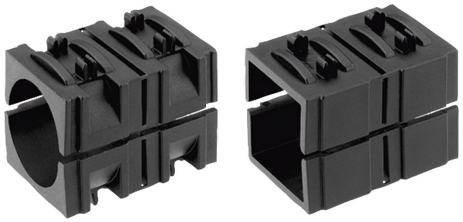

Description

Matière :
Thermoplastique.

Finition :
Noir.

Nota :
L'utilisation de réducteurs permet de serrer de plus petits tubes ou de passer de tubes carrés aux tubes ronds.

Dessins

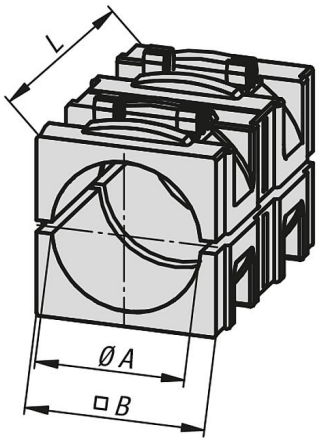

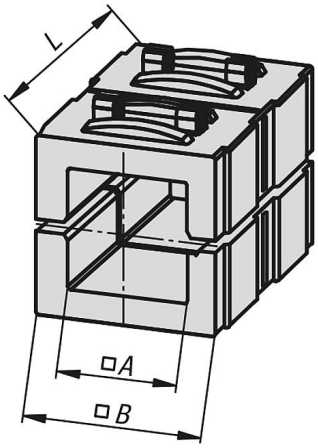

Aperçu des articles

Réducteur, carré

Référence	Finition 2	A	B	L
K0491.03020	pour tube rond	Ø 20,25	30,3	45
K0491.03025	pour tube rond	Ø 25,25	30,3	45
K0491.03030	pour tube rond	Ø 30,25	30,3	45
K0491.13020	pour tube carré	20,5	30,3	45
K0491.13025	pour tube carré	25,5	30,3	45

© HEINRICH KIPP WERK GmbH & Co. KG

© HEINRICH KIPP WERK GmbH & Co. KG