Poignée boule, tournante

Description de l'article/illustrations du produit

Description

Matière :
Boule plastique thermodurcissable PF 31.
Insert et doigt en acier ou acier inoxydable 1.4305.

Finition :
Boule noire brillante.
Acier zingué passivé bleu.
Inox naturel.

Dessins

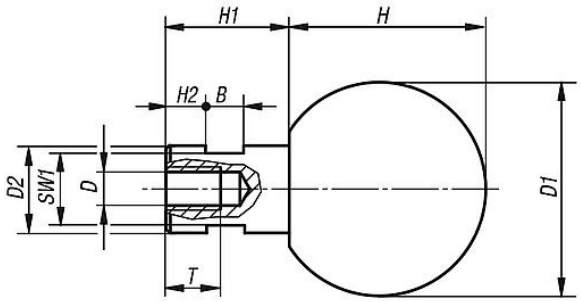

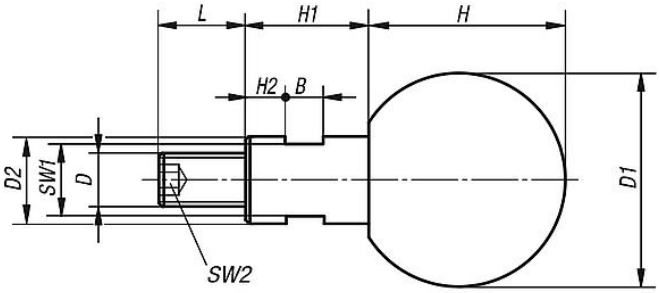

Aperçu des articles

Poignée boule tournante taraudée

Référence	Matière de composant	B	D	D1	D2	H	H1	H2	L	SW1	SW2	T
K0726.060	acier	5	M6	25	10	22,5	15	5	-	8	-	12,5
K0726.080	acier	6	M8	32	13	29,5	19	6	-	10	-	15
K0726.100	acier	8	M10	40	16	37	24	8	-	13	-	19
K0726.120	acier	10	M12	50	20	47	31	12	-	17	-	21,5
K0726.1060	acier inoxydable	5	M6	25	10	22,5	15	5	-	8	-	12,5
K0726.1080	acier inoxydable	6	M8	32	13	29,5	19	6	-	10	-	15
K0726.1100	acier inoxydable	8	M10	40	16	37	24	8	-	13	-	19
K0726.1120	acier inoxydable	10	M12	50	20	47	31	12	-	17	-	21,5
K0726.061	acier	5	M6	25	10	22,5	15	5	11	8	3	-
K0726.081	acier	6	M8	32	13	29,5	19	6	13	10	4	-
K0726.101	acier	8	M10	40	16	37	24	8	14	13	5	-
K0726.121	acier	10	M12	50	20	47	31	12	21	17	6	-
K0726.1061	acier inoxydable	5	M6	25	10	22,5	15	5	11	8	3	-
K0726.1081	acier inoxydable	6	M8	32	13	29,5	19	6	13	10	4	-
K0726.1101	acier inoxydable	8	M10	40	16	37	24	8	14	13	5	-
K0726.1121	acier inoxydable	10	M12	50	20	47	31	12	21	17	6	-

© HEINRICH KIPP WERK GmbH & Co. KG

© HEINRICH KIPP WERK GmbH & Co. KG