Pieds réglables

Description de l'article/illustrations du produit

Description

Matière :
Embase et broche filetée en acier.

Finition :
Embase et broche filetée zinguées.

Nota :
La broche filetée est pivotante par rapport à l'embase après assemblage

Dessins

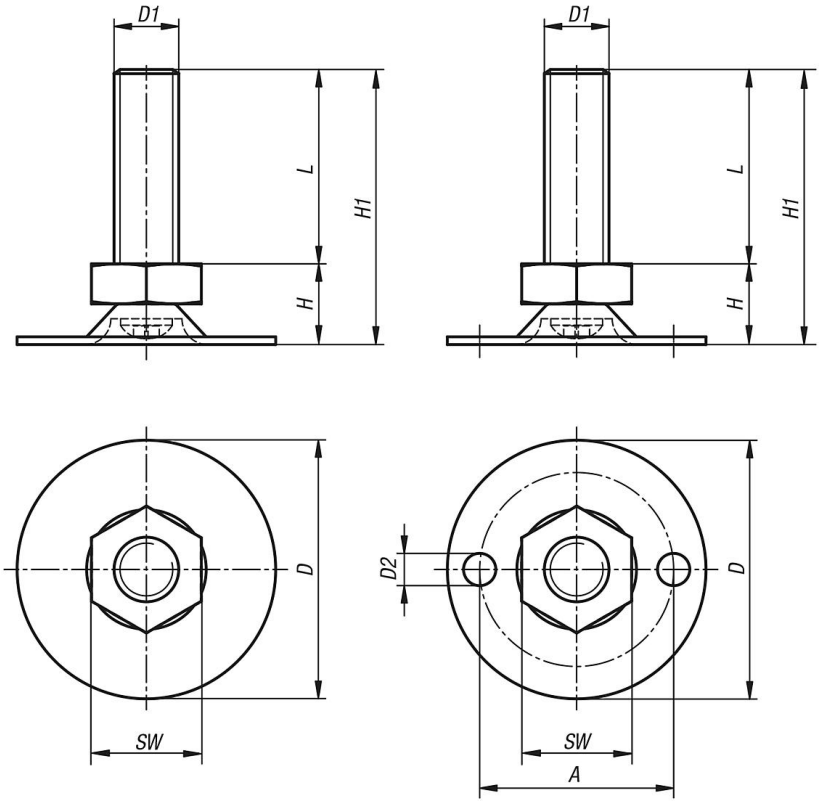

Aperçu des articles

Pieds réglables

Référence	Finition 1	A	D	D1	D2	H	H1	L	SW	Charge admissible kN max. (contraintes statiques uniquement)
K0678.03008X016	sans trou	-	30	M8	-	11	27	16	13	2,5
K0678.03008X020	sans trou	-	30	M8	-	11	31	20	13	2,5
K0678.03008X030	sans trou	-	30	M8	-	11	41	30	13	2,5
K0678.03008X040	sans trou	-	30	M8	-	11	51	40	13	2,5

© HEINRICH KIPP WERK GmbH & Co. KG

Pieds réglables

Aperçu des articles

Référence	Finition 1	A	D	D1	D2	H	H1	L	SW	Charge admissible kN max. (contraintes statiques uniquement)
K0678.03008X050	sans trou	-	30	M8	-	11	61	50	13	2,5
K0678.03010X016	sans trou	-	30	M10	-	12,5	28,5	16	17	3,5
K0678.03010X020	sans trou	-	30	M10	-	12,5	32,5	20	17	3,5
K0678.03010X030	sans trou	-	30	M10	-	12,5	42,5	30	17	3,5
K0678.03010X040	sans trou	-	30	M10	-	12,5	52,5	40	17	3,5
K0678.03010X050	sans trou	-	30	M10	-	12,5	62,5	50	17	3,5
K0678.03010X060	sans trou	-	30	M10	-	12,5	72,5	60	17	3,5
K0678.04008X016	sans trou	-	40	M8	-	11	27	16	13	2,5
K0678.04008X020	sans trou	-	40	M8	-	11	31	20	13	2,5
K0678.04008X030	sans trou	-	40	M8	-	11	41	30	13	2,5
K0678.04008X040	sans trou	-	40	M8	-	11	51	40	13	2,5
K0678.04008X050	sans trou	-	40	M8	-	11	61	50	13	2,5
K0678.04010X016	sans trou	-	40	M10	-	11	27	16	17	3,5
K0678.04010X020	sans trou	-	40	M10	-	11	31	20	17	3,5
K0678.04010X030	sans trou	-	40	M10	-	11	41	30	17	3,5
K0678.04010X040	sans trou	-	40	M10	-	11	51	40	17	3,5
K0678.04010X050	sans trou	-	40	M10	-	11	61	50	17	3,5
K0678.04010X060	sans trou	-	40	M10	-	11	71	60	17	3,5
K0678.05008X016	sans trou	-	50	M8	-	12,5	28,5	16	13	2,5
K0678.05008X020	sans trou	-	50	M8	-	12,5	32,5	20	13	2,5
K0678.05008X030	sans trou	-	50	M8	-	12,5	42,5	30	13	2,5
K0678.05008X040	sans trou	-	50	M8	-	12,5	52,5	40	13	2,5
K0678.05008X050	sans trou	-	50	M8	-	12,5	62,5	50	13	2,5
K0678.05010X016	sans trou	-	50	M10	-	14	30	16	17	3,5
K0678.05010X020	sans trou	-	50	M10	-	14	34	20	17	3,5
K0678.05010X030	sans trou	-	50	M10	-	14	44	30	17	3,5
K0678.05010X040	sans trou	-	50	M10	-	14	54	40	17	3,5
K0678.05010X050	sans trou	-	50	M10	-	14	64	50	17	3,5
K0678.05010X060	sans trou	-	50	M10	-	14	74	60	17	3,5
K0678.06008X016	sans trou	-	60	M8	-	13,5	29,5	16	13	2,5
K0678.06008X020	sans trou	-	60	M8	-	13,5	33,5	20	13	2,5
K0678.06008X030	sans trou	-	60	M8	-	13,5	43,5	30	13	2,5
K0678.06008X040	sans trou	-	60	M8	-	13,5	53,5	40	13	2,5
K0678.06008X050	sans trou	-	60	M8	-	13,5	63,5	50	13	2,5
K0678.06010X016	sans trou	-	60	M10	-	15	31	16	17	3,5
K0678.06010X020	sans trou	-	60	M10	-	15	35	20	17	3,5
K0678.06010X030	sans trou	-	60	M10	-	15	45	30	17	3,5
K0678.06010X040	sans trou	-	60	M10	-	15	55	40	17	3,5
K0678.06010X050	sans trou	-	60	M10	-	15	65	50	17	3,5
K0678.06010X060	sans trou	-	60	M10	-	15	75	60	17	3,5
K0678.13008X016	avec perçage	24,3	30	M8	4	11	27	16	13	2,5
K0678.13008X020	avec perçage	24,3	30	M8	4	11	31	20	13	2,5
K0678.13008X030	avec perçage	24,3	30	M8	4	11	41	30	13	2,5
K0678.13008X040	avec perçage	24,3	30	M8	4	11	51	40	13	2,5
K0678.13008X050	avec perçage	24,3	30	M8	4	11	61	50	13	2,5
K0678.13010X016	avec perçage	24,3	30	M10	4	12,5	28,5	16	17	3,5
K0678.13010X020	avec perçage	24,3	30	M10	4	12,5	32,5	20	17	3,5
K0678.13010X030	avec perçage	24,3	30	M10	4	12,5	42,5	30	17	3,5
K0678.13010X040	avec perçage	24,3	30	M10	4	12,5	52,5	40	17	3,5
K0678.13010X050	avec perçage	24,3	30	M10	4	12,5	62,5	50	17	3,5
K0678.13010X060	avec perçage	24,3	30	M10	4	12,5	72,5	60	17	3,5
K0678.14008X016	avec perçage	30	40	M8	5	11	27	16	13	2,5
K0678.14008X020	avec perçage	30	40	M8	5	11	31	20	13	2,5
K0678.14008X030	avec perçage	30	40	M8	5	11	41	30	13	2,5
K0678.14008X040	avec perçage	30	40	M8	5	11	51	40	13	2,5
K0678.14008X050	avec perçage	30	40	M8	5	11	61	50	13	2,5
K0678.14010X016	avec perçage	30	40	M10	5	11	27	16	17	3,5
K0678.14010X020	avec perçage	30	40	M10	5	11	31	20	17	3,5
K0678.14010X030	avec perçage	30	40	M10	5	11	41	30	17	3,5
K0678.14010X040	avec perçage	30	40	M10	5	11	51	40	17	3,5
K0678.14010X050	avec perçage	30	40	M10	5	11	61	50	17	3,5

© HEINRICH KIPP WERK GmbH & Co. KG

Pieds réglables

Aperçu des articles

Référence	Finition 1	A	D	D1	D2	H	H1	L	SW	Charge admissible kN max. (contraintes statiques uniquement)
K0678.14010X060	avec perçage	30	40	M10	5	11	71	60	17	3,5
K0678.15008X016	avec perçage	35	50	M8	5,5	12,5	28,5	16	13	2,5
K0678.15008X020	avec perçage	35	50	M8	5,5	12,5	32,5	20	13	2,5
K0678.15008X030	avec perçage	35	50	M8	5,5	12,5	42,5	30	13	2,5
K0678.15008X040	avec perçage	35	50	M8	5,5	12,5	52,5	40	13	2,5
K0678.15008X050	avec perçage	35	50	M8	5,5	12,5	62,5	50	13	2,5
K0678.15010X016	avec perçage	35	50	M10	5,5	14	30	16	17	3,5
K0678.15010X020	avec perçage	35	50	M10	5,5	14	34	20	17	3,5
K0678.15010X030	avec perçage	35	50	M10	5,5	14	44	30	17	3,5
K0678.15010X040	avec perçage	35	50	M10	5,5	14	54	40	17	3,5
K0678.15010X050	avec perçage	35	50	M10	5,5	14	64	50	17	3,5
K0678.15010X060	avec perçage	35	50	M10	5,5	14	74	60	17	3,5
K0678.16008X016	avec perçage	46	60	M8	5,5	13,5	29,5	16	13	2,5
K0678.16008X020	avec perçage	46	60	M8	5,5	13,5	33,5	20	13	2,5
K0678.16008X030	avec perçage	46	60	M8	5,5	13,5	43,5	30	13	2,5
K0678.16008X040	avec perçage	46	60	M8	5,5	13,5	53,5	40	13	2,5
K0678.16008X050	avec perçage	46	60	M8	5,5	13,5	63,5	50	13	2,5
K0678.16010X016	avec perçage	46	60	M10	5,5	15	31	16	17	3,5
K0678.16010X020	avec perçage	46	60	M10	5,5	15	35	20	17	3,5
K0678.16010X030	avec perçage	46	60	M10	5,5	15	45	30	17	3,5
K0678.16010X040	avec perçage	46	60	M10	5,5	15	55	40	17	3,5
K0678.16010X050	avec perçage	46	60	M10	5,5	15	65	50	17	3,5
K0678.16010X060	avec perçage	46	60	M10	5,5	15	75	60	17	3,5

© HEINRICH KIPP WERK GmbH & Co. KG