Poussoir latéral à bille, Forme D

Description de l'article/illustrations du produit

Description

Matière :
Corps : acier de décolletage.
Bille en acier.
Ressort en plastique.

Finition :
Corps : bruni.
Bille : poli.

Nota :
Le poussoir latéral doit être emmanché dans l'alésage D1 au minimum de la cote L3. Il sert à positionner et à serrer de petites pièces dans des éléments de montage. Si la pièce doit subir une opération d'usinage, un serrage d'appoint par des éléments de serrage supplémentaires peut s'avérer nécessaire. Lors du stockage des sous-ensembles intégrant le poussoir latéral, veillez à ce que le ressort en plastique ne soit pas sous contrainte.

Il s'agit pour la force du ressort d'une valeur moyenne statique.

Indication de dessin :
2) Emmanchement

Dessins

Forme D
Bille en acier,
ressort en plastique,
symétrique

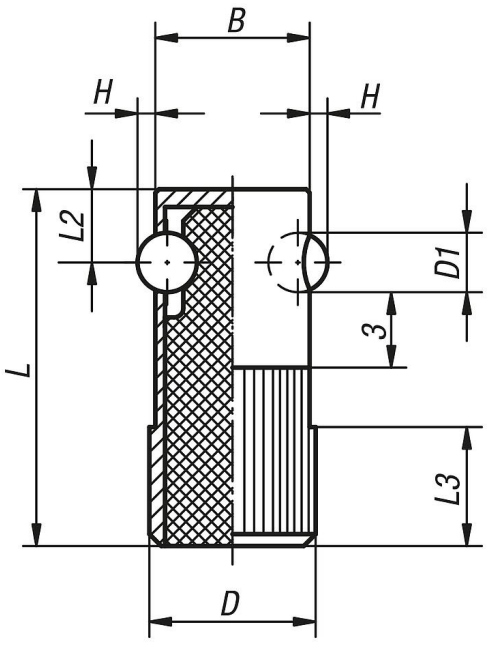

Aperçu des articles

Poussoir latéral à ressort

© HEINRICH KIPP WERK GmbH & Co. KG

Poussoir latéral à bille, Forme D

Aperçu des articles

Référence	Forme	D	D1	H	L	L2	L3	B	Alésage logement H8	Force du ressort initiale F1 env. N	Force du ressort finale F2 env. N
K0374.616	D	16	5,5	1,5	35	7	11	15	16	110	220
K0374.618	D	18	6,5	1,8	40	8	12	17	18	120	330
K0374.622	D	22	8	2,5	45	9	15	21	22	130	540

© HEINRICH KIPP WERK GmbH & Co. KG