Entretoise pivotante

Description de l'article/illustrations du produit

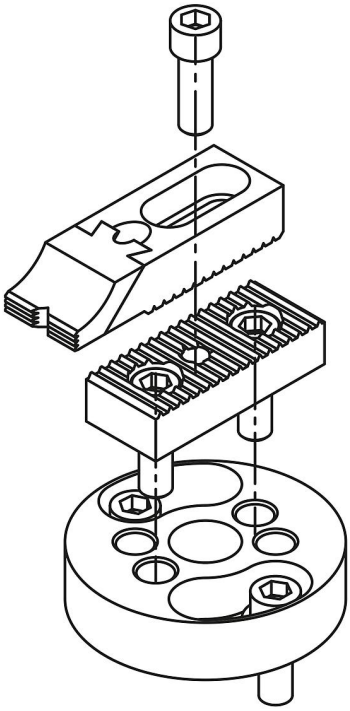

Description

Matière :
Acier de traitement.

Finition :
Bruni.

Nota :
Cette entretoise permet de positionner des éléments avec un angle de 30° par exemple par rapport à la trame. Il est ainsi possible d'orienter un crampon ou une butée facilement dans n'importe quelle position.

Dessins

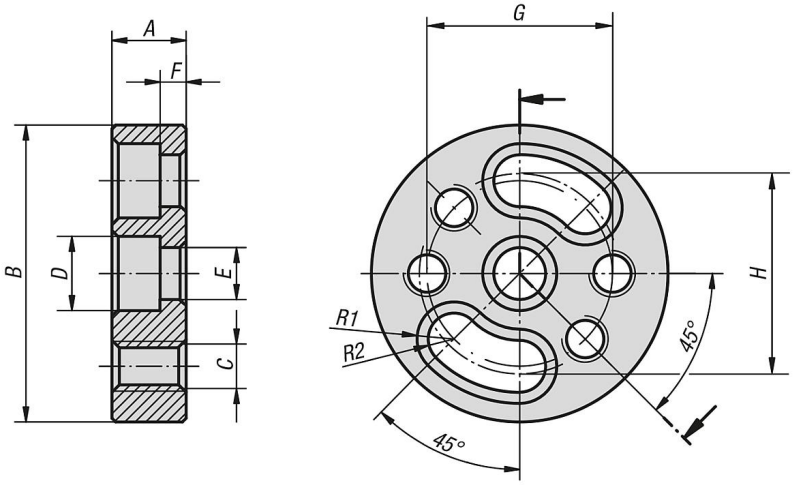

© HEINRICH KIPP WERK GmbH & Co. KG

Entretoise pivotante

Aperçu des articles

Entretoise pivotante

Référence	A	B	C	D	E	F	G	H	R1	R2	Poids kg
K0812.24212020	20	80	M12	20	14	7	50	50	10	7	0,492
K0812.24216025	25	100	M16	26	18	7	50	70,7	13	9	0,867

© HEINRICH KIPP WERK GmbH & Co. KG