Module de base 5 axes UNILOCK à pas de 50 mm

Description de l'article/illustrations du produit

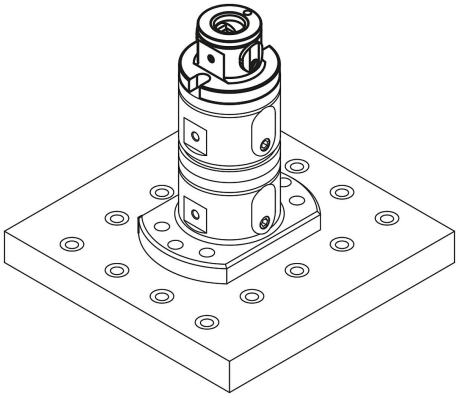

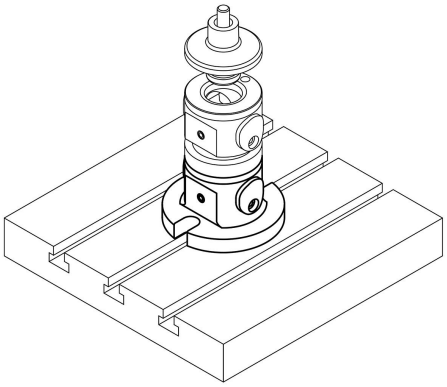

Description

Matière :
Acier de traitement.

Finition :
Corps de base oxydé.
Surfaces fonctionnelles trempées et rectifiées.

Nota :
Les modules de base 5 axes UNILOCK à pas de 50 mm peuvent s'adapter directement sur les tables de machine-outil à trous, à rainures en T ou encore à grille. De plus, le module de base à pas de 50 mm peut être associé à un pas de 80 mm. Le système de bridage modulaire permet un serrage facile de pièces plus petites.

Adapté au système de bridage à point zéro UNILOCK avec broche de serrage UNILOCK D=18 mm.
Peut également être monté directement sur des systèmes de bridage à point zéro courants en utilisant une broche de serrage appropriée.

Les forces de serrage suivantes sont possibles en associant les broches de serrage UNILOCK aux vis de fixation M8 et M10 :
- Force de serrage (M8) 15 000 N
- Force de serrage (M10) 25 000 N

Force de serrage avec la vis CHC DIN EN ISO 4762 -12.9.

Les broches de serrage ne doivent être serrées dans le module de bridage qu'en association avec une unité de remplacement montée.

© HEINRICH KIPP WERK GmbH & Co. KG

Module de base 5 axes UNILOCK à pas de 50 mm

Dessins

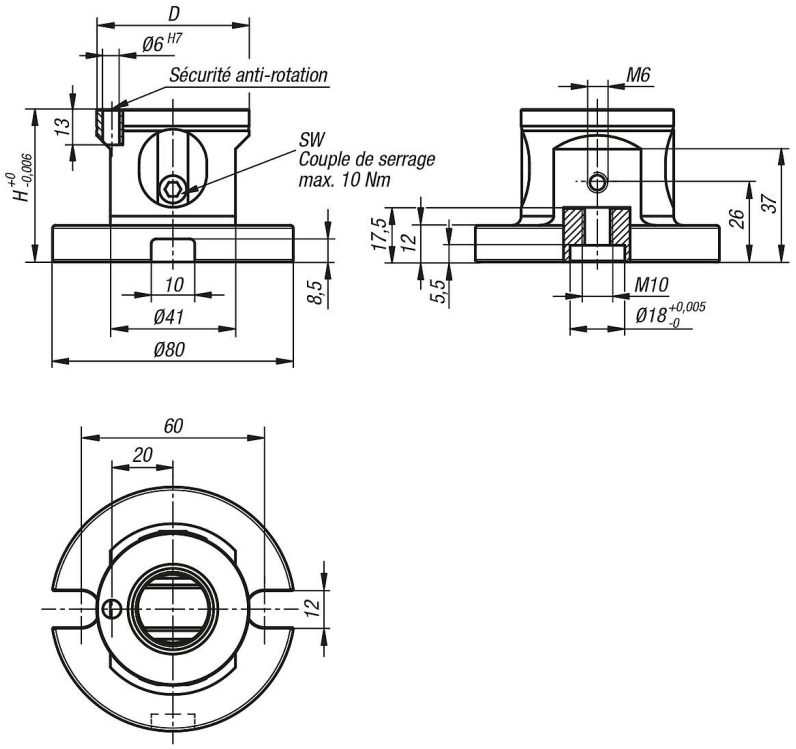

Aperçu des articles

Module de base 5 axes UNILOCK, pas de 50 mm

Référence	Forme	Type de forme	D	H	SW	Force de traction kN	Couple de serrage max Nm
K1117.12050601	B	avec sécurité anti-rotation	50	50	4	10	10

© HEINRICH KIPP WERK GmbH & Co. KG