Ensemble de bridage pour module excentrique de serrage

Description de l'article/illustrations du produit

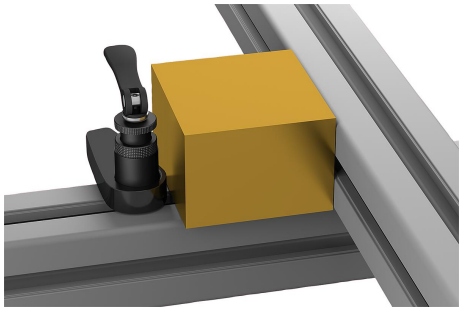

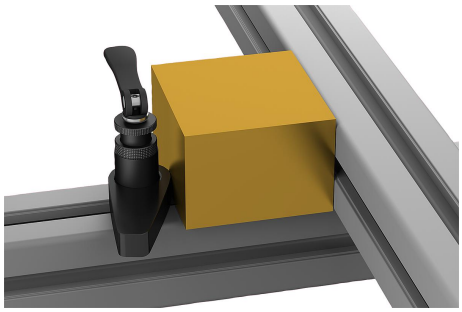

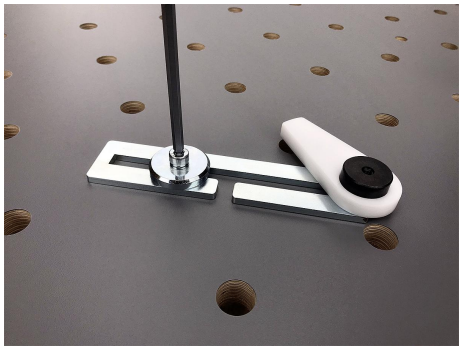

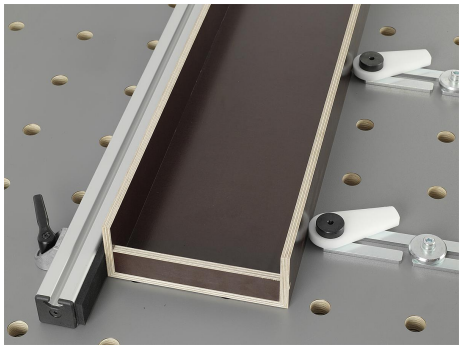

Description

Matière :
Acier ou POM.

Finition :
bruni. Blanc.

Nota :
Ensemble de bridage pour le serrage indirect de pièces fragiles en association avec un palier pivotant ou un module excentrique de serrage de forme C.

Avantages :
Manipulation sans outil.

© HEINRICH KIPP WERK GmbH & Co. KG

Ensemble de bridage pour module excentrique de serrage

Description de l'article/illustrations du produit

Dessins

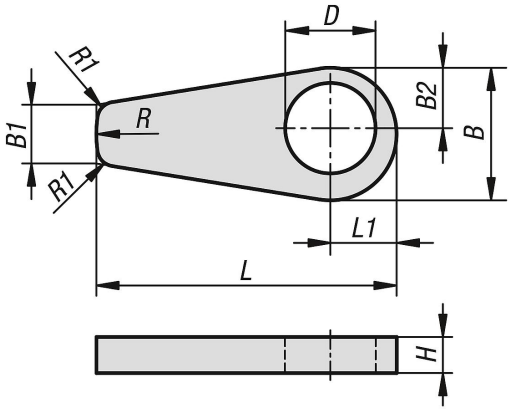

Aperçu des articles

Ensemble de bridage pour module excentrique de serrage

Référence	Matière du corps de base	B	B1	B2	D	H	L	L1	R	R1
K1212.1506	acier	22,1	10	10,05	15,1	6	50	11,05	22	3
K1212.2008	acier	29,4	13,34	13,37	20,1	8	66,67	14,7	29,4	3
K1212.3010	acier	44,1	20	20,05	30,1	10	100	22,05	44	3
K1212.23010	pom	44,1	20	20,05	30,1	10	100	22,05	44	3

© HEINRICH KIPP WERK GmbH & Co. KG