Système de bridage réglable à serrage et blocage séparés

Description de l'article/illustrations du produit

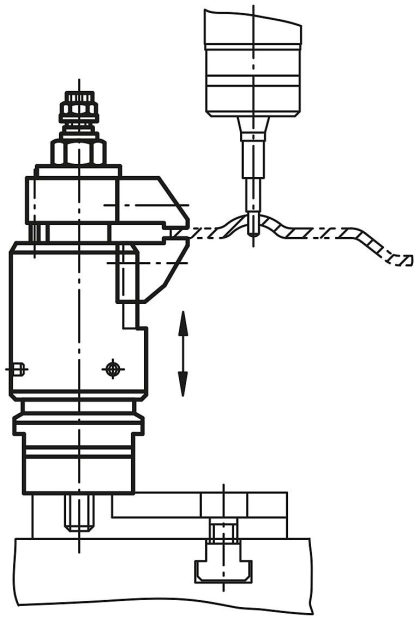

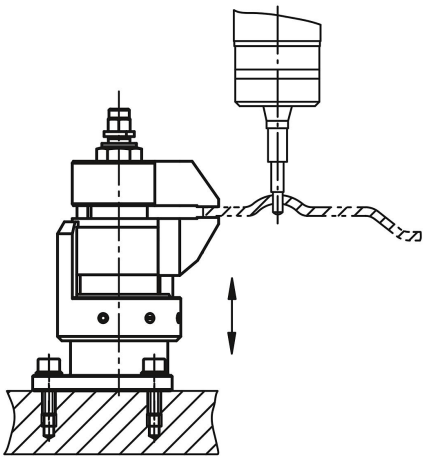

Description

Matière :
Corps de base et mors de serrage : acier de cémentation.
Corps : aluminium.

Finition :
Corps de base : nitruré, bruni et rectifié.
Mors de serrage : nitruré et bruni.
Cops : anodisé bleu.

Nota :
Le système de bridage réglable permet d'ajouter des points de bridage supplémentaires sur les pièces à parois minces, les composants fragiles ou les éléments sensibles à la flexion. Il empêche les vibrations et les flexions durant l'usinage.

Mode d'emploi :
1. Exercer une pression vers le bas sur le système de bridage.
2. Faire pivoter les mors de serrage. Le mors inférieur vient appuyer sur la pièce à usiner en exerçant une légère pression.
3. Serrer l'écrou à six pans (SW 18) sans dépasser un couple de 15 Nm. Les mors bloquent la pièce à usiner, le système de bridage est encore flottant.
4. Serrer ensuite l'écrou à six pans (SW 10) sans dépasser un couple de 10 Nm. L'opération de serrage est à présent terminée.
5. Pour le desserrage, procéder dans l'ordre inverse.

Montage :
Forme A :
Fixer le système de bridage réglable par l'intermédiaire d'un taraudage M12. Régler la hauteur de butée et la plage de pivotement à l'aide de la douille de réglage bleu, bloquer avec la vis à six pans creux (3x SW 2,5). Lors du réglage de la limite de hauteur, veiller à laisser un jeu vers le haut suffisamment important.
Pour un parfait fonctionnement, le taraudage M12 doit toujours être obturé. Les mors de serrage de série peuvent être modifiés ou échangés pour s'adapter au besoin spécifique du client.
Forme B :
Fixer le système de bridage réglable sur le dispositif à l'aide des vis de fixation M6. Régler la hauteur de butée et la plage de pivotement à l'aide de la douille de réglage bleue et serrer avec la vis sans tête (4 x SW 2,5). Lors du réglage de la limite de hauteur, veiller à laisser suffisamment de jeu vers le haut.
Les mors de serrage de série peuvent être modifiés ou remplacés pour correspondre aux besoins spécifiques du client.

© HEINRICH KIPP WERK GmbH & Co. KG

Système de bridage réglable à serrage et blocage séparés

Dessins

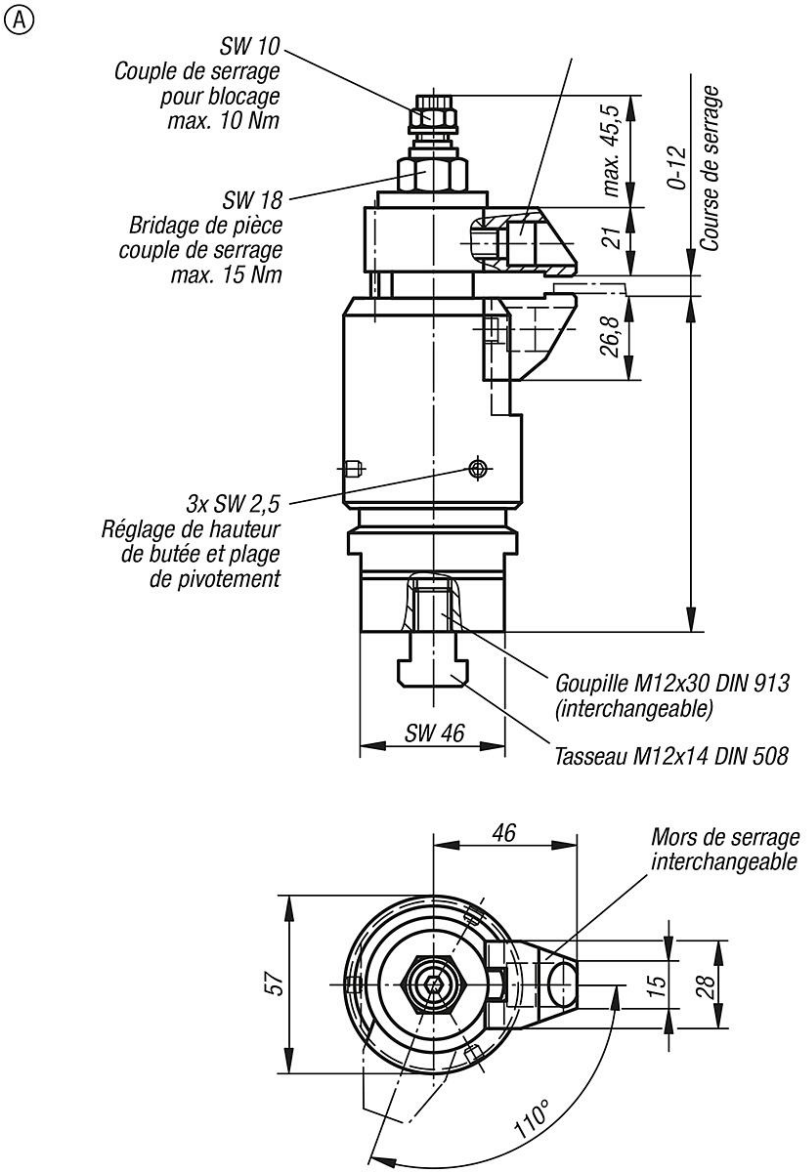

Système de bridage réglable à serrage et blocage séparés

Dessins

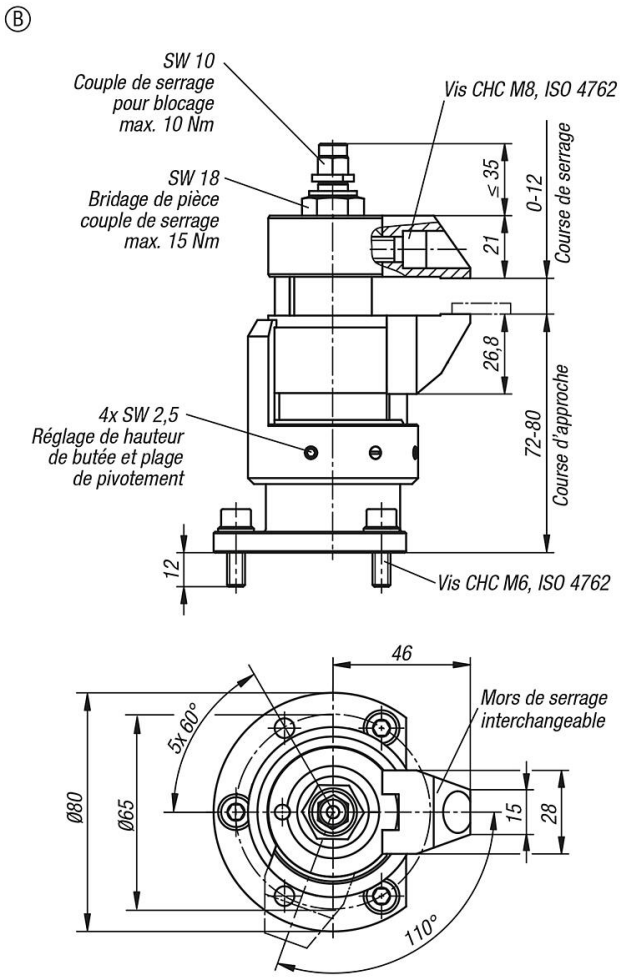

Aperçu des articles

Système de bridage réglable à serrage et blocage séparés

Référence	Forme	Course d'approche	Course de serrage max.	Charge N	Force de serrage N
K1227.100812	A	10 mm	12	8000	8000
K1227.080812	B	8	12	8000	8000

© HEINRICH KIPP WERK GmbH & Co. KG