Broche pneumatique, forme B

Description de l'article/illustrations du produit

Ⓑ

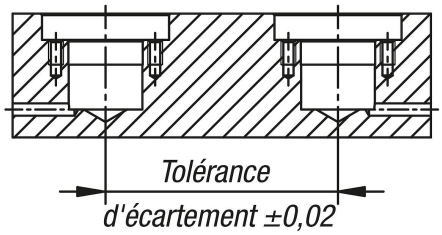

Description

Matière :
Acier de traitement.

Finition :
Nickelé.

Nota :
Les 3 billes de serrage se débloquent sous l'effet de la pression de l'air.
Elles sont entraînées vers l'intérieur, et l'outillage peut alors être remplacé. Lorsque l'air est évacué, les 3 billes de serrage sont chassées vers l'extérieur, permettant ainsi le serrage de l'outillage.
Grâce à ce système rapide et fiable, les temps de changement d'outillage sont significativement réduits.

© HEINRICH KIPP WERK GmbH & Co. KG

Broche pneumatique, forme B

Dessins

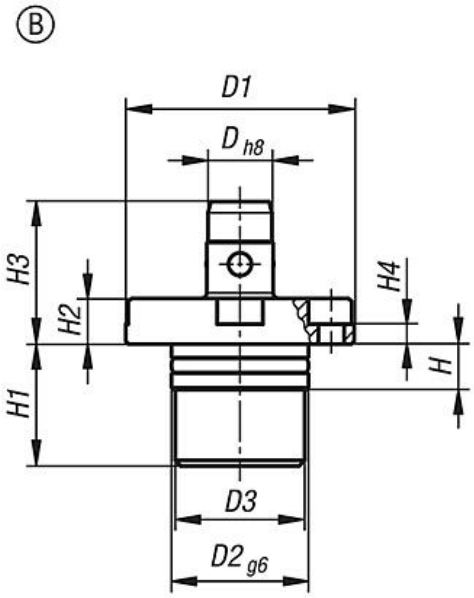

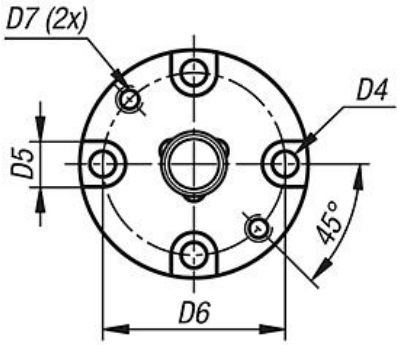

Instruction de montage:

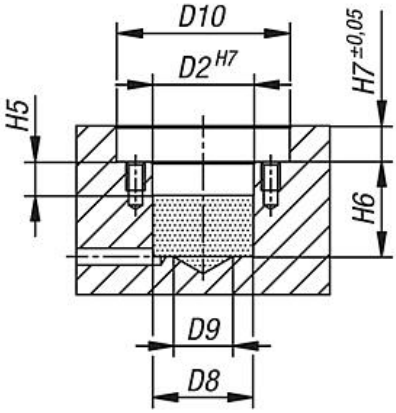

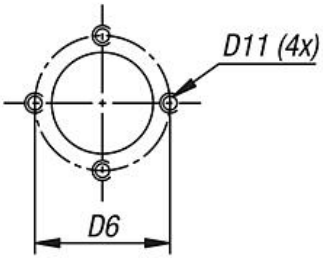

© HEINRICH KIPP WERK GmbH & Co. KG

Broche pneumatique, forme B

Aperçu des articles

Référence	Forme	D	D1	D2	D3	D4	D5	D6	D7	D8	D9	D10	D11	H	H2	H1	H3	H4	H5	H6	H7	Force de retenue F1 N
K1219.212	B	12	40	24	23,4	4,5	8	32	M4	23,8	14	41	M4	8	8	24,5	25	3,5	8,5	25,5	8,5	250
K1219.216	B	16	51	32	31,4	5,5	9,5	41	M5	31,8	20	52	M5	8,5	9,5	25,5	28,5	4	9	26,5	10	350

© HEINRICH KIPP WERK GmbH & Co. KG