Billes de convoyage, haute résistance pour une utilisation extérieure

Description de l'article/illustrations du produit

Description

Matière :
Rotules inox 1.4021.
Corps inox 1.4301.

Finition :
Naturel.

Nota :
Les billes de convoyage en acier inox sont conçues pour durer même en présence de chocs.
Toutes les billes de convoyage sont livrées avec un boîtier en acier inox et une surface trempée. Grâce à plusieurs orifices, les billes de convoyage bénéficient d'une excellente capacité d'autonettoyage. Ainsi, elles sont parfaites pour une utilisation sur des installations en extérieur.

Indication de dessin :
1) Bille de convoyage
2) Bille de roulement

Dessins

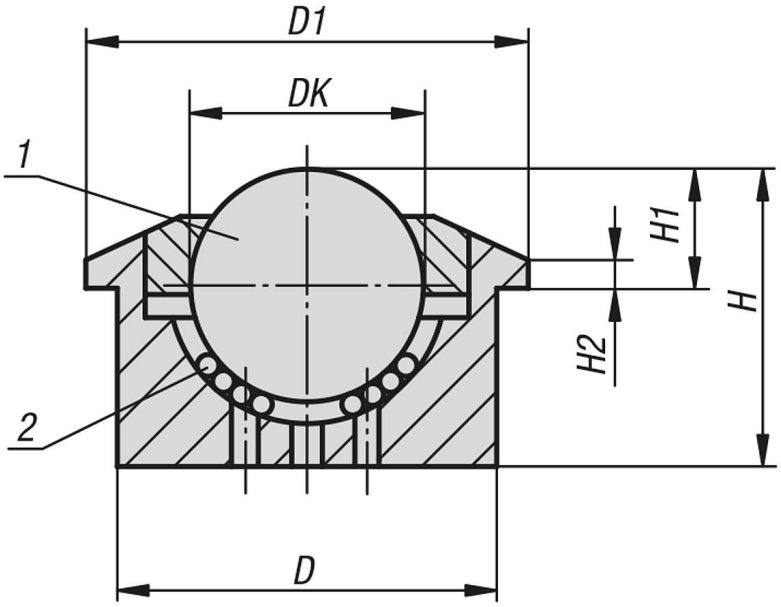

Aperçu des articles

Billes de convoyage haute résistance pour une utilisation extérieure

Référence	DK	D1	D	H	H1	H2	Charge de base C (N)
K1325.330	30	55	45±0,080	36,8	13,8±0,2	3,4	2000

© HEINRICH KIPP WERK GmbH & Co. KG

Billes de convoyage, haute résistance pour une utilisation extérieure

Aperçu des articles

© HEINRICH KIPP WERK GmbH & Co. KG