Clé dynamométrique pour système de bridage modulaire 5 axes

Description de l'article/illustrations du produit

Description

Matière :
Acier.

Finition :
Surface : chromée dure

Nota :
Set de clés dynamométriques 4-40 :
Précision de déclenchement de la valeur d'échelle +/- 2 % (dans le sens d'actionnement).
Instruments de mesure Premium de haute précision – pour exigences élevées
Constructions en acier, chromées dur, robustes et résistantes et de forme étroite.
Sécurité : Déclenchement sensitif et sonore à l'obtention du couple.
Cliquet réversible facile d'utilisation.
Réparation facile (jeux de réparation pour cliquets pour montage autonome orienté selon les besoins du client).
Levier de commutation intégré.
Réglage rapide et sûr du couple souhaité par rotation de la poignée.
Bouton tournant pour verrouillage supplémentaire du réglage.
Poignée de forme ergonomique avec collerette diminuant le risque de glissement et de blessure.
Graduation fine exacte.
Avec numéro de série et certificat d'étalonnage.
Surface chromée dure.
DIN EN ISO 6789-2:2017, profil carré selon DIN 3120, ISO 1174-1.

Détails cliquet réversible amovible :
20 dents, max. 40 Nm
Sortie 6,3 = 1/4 pouce
Profil carré suivant DIN 3120, ISO 1174-1
Matricé
Surface chromée

Remarque concernant le cliquet réversible amovible :
le changement rapide du cliquet réversible amovible dans la clé dynamométrique permet de garantir la précision de 2 % dans les deux sens.

Insert de clé tournevis :
Surface TiN
DIN 7422
Profil carré 1/4 pouce
adapté au cliquet réversible

Recommandation :
Intervalle annuel de contrôle des clés dynamométriques, la limite supérieure se situant à 5 000 alternances de charge.

Contenu de la livraison :
Set composé de :
Clé dynamométrique
Cliquet réversible amovible
Insert de tournevis SW4

© HEINRICH KIPP WERK GmbH & Co. KG

Clé dynamométrique pour système de bridage modulaire 5 axes

Description de l'article/illustrations du produit

Insert de tournevis SW6
Insert de tournevis SW8

Adapté pour :
Système de bridage 5 axes module 80
Système de bridage 5 axes module 50
Système de bridage 5 axes module 138

Principe fonctionnel :
Fonctionnement des poignées pour clés dynamométriques :
Pour déverrouiller, tirer la poignée vers l'arrière d'env. 8 mm.
Continuer de tourner la poignée jusqu'au couple souhaité.
Tourner ensuite la poignée légèrement vers l'arrière pour verrouiller.

Dessins

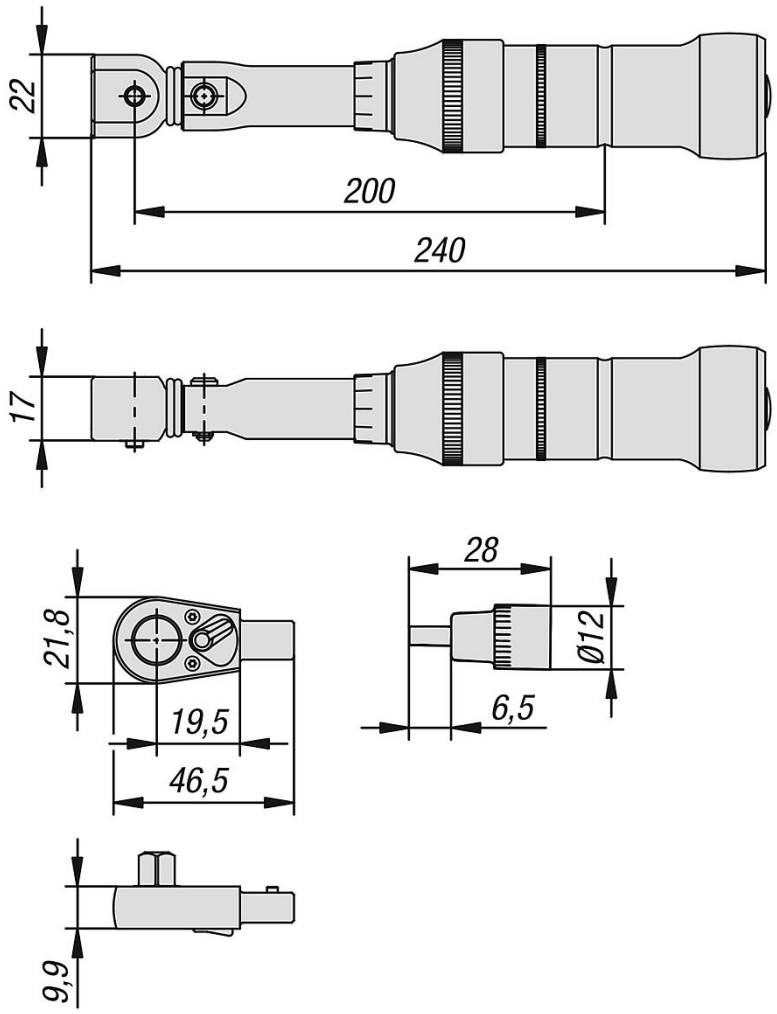

Aperçu des articles

Clé dynamométrique pour système de bridage modulaire 5 axes

Clé dynamométrique pour système de bridage modulaire 5 axes

Aperçu des articles

Référence	Désignation	Finition 1	Type de produit	Couple Nm
K1488.01	Clé Dynamométrique	kit	poignée tournante	4 - 40

© HEINRICH KIPP WERK GmbH & Co. KG