Montageanleitung K1579
Installation instruction K1579

DE EN

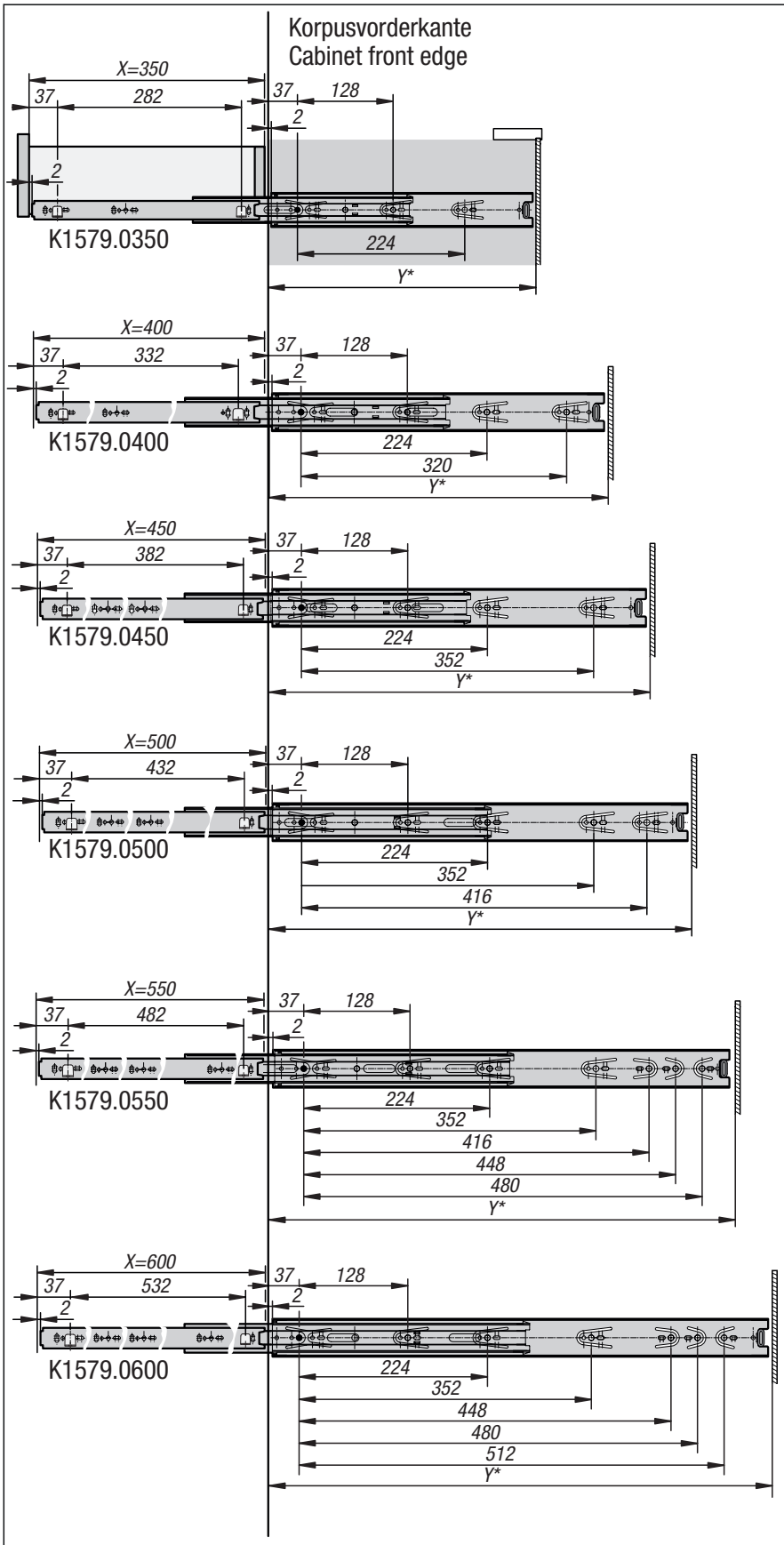

i

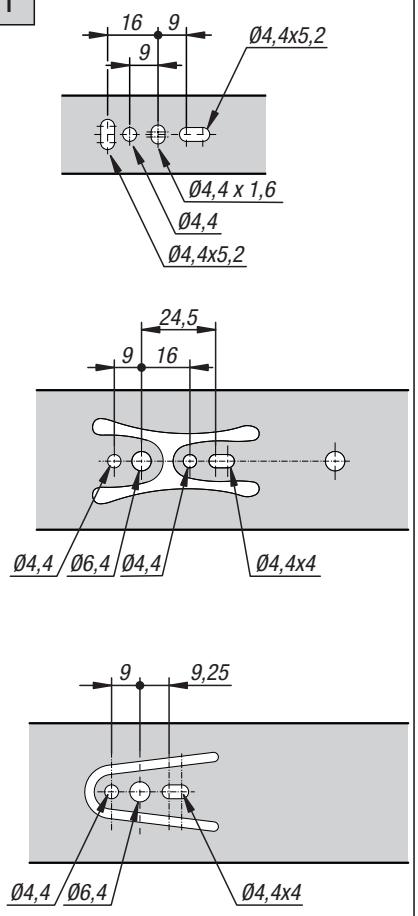

X = Schubkastenlänge
Drawer length

Y = Mindestkorpustiefe
min. cabinet depth

*Mindestkorpustiefe = Schubkastenlänge + 4mm
*Min. cabinet depth = Drawer length + 4mm