Eléments d'assemblage de structures tubulaires, raccords de profilés

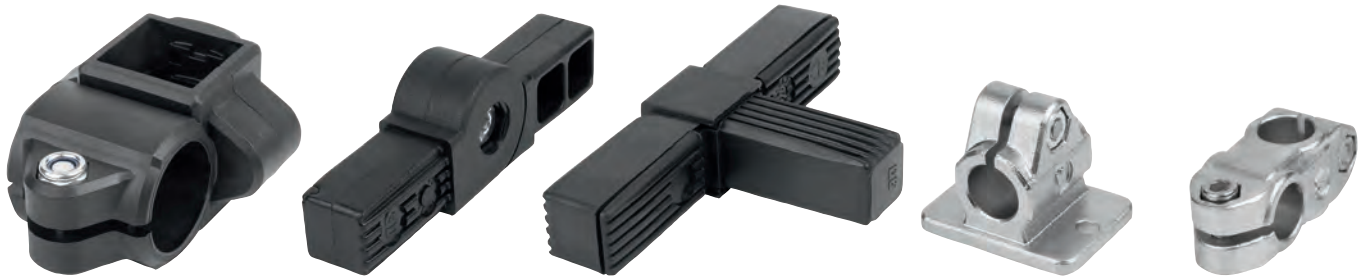

Informations techniques
système d'assemblage de tubes

Le système d´assemblage de tubes se distingue notamment par son design accrocheur et son concept particulier de réducteurs.

En présence d´un élément de base, il permet de réaliser le serrage des diamètres et sections de tubes les plus divers (tubes ronds et carrés).

Lors de la transformation d´une installation de tubes existante par des diamètres ou sections différentes, il suffit de remplacer un réducteur. Unique en son genre, ce concept de réducteurs et le système de serrage des diamètres et sections les plus divers qu´il autorise, procurent une flexibilité inédite.

Avantages :
- Seulement un élément de bridage par modèle
- Adaptation du tube (de Ø12 à 30 ou 10x10 à 25x25) par différents réducteurs ronds ou carrés.
- Chaque réducteur est identifié par le diamètre du tube.
- Dispositif de blocage des réducteurs dans la bride par un ergot.

Système fermé (élément de base monobloc)

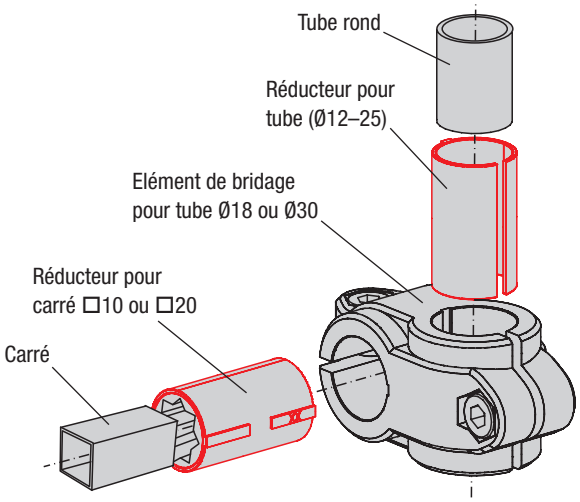

Demi-coques (élément de base en deux pièces)

Nota :
Les éléments de bridage sont fournis de série avec une vis DIN 7984 et un écrou hexagonal nylstop DIN 985. Vous pouvez également commander les manettes indexables en plastique pour réaliser la fixation rapide.

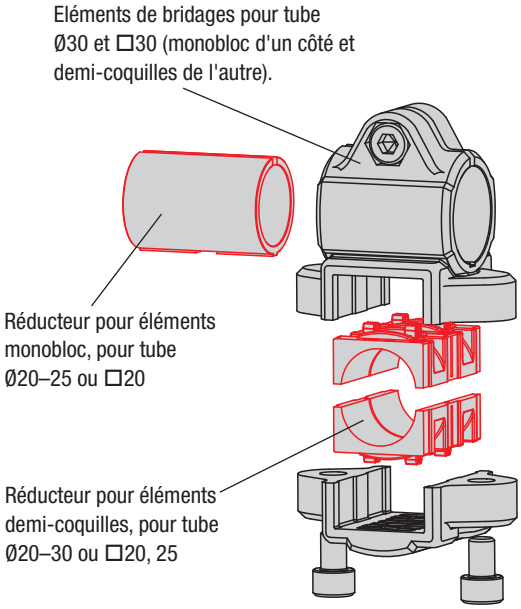

Bride en croix

en plastique

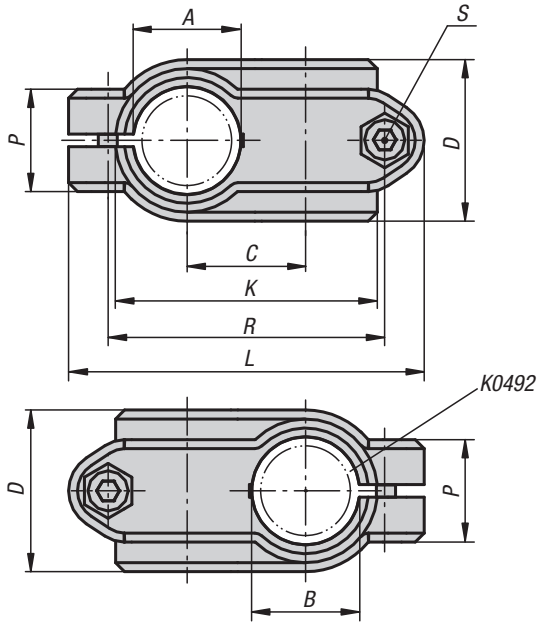

Matière :
Thermoplastique. Vis à tête cylindrique DIN 7984 et écrou hexagonal DIN 985, acier.

Finition :
Noir.
Vis à tête cylindrique et écrou hexagonal zingués.

Exemple de commande :
K0472.1818

Nota :
La taille de base pour les tubes ronds est de Ø18 mm ou Ø30 mm. Si des tubes plus petits doivent être serrés ou pour passer de tubes ronds en tubes carrés, les réducteurs K0492 permettent cette transformation.

Sur demande :
Manettes indexables en plastique pour réaliser la fixation.

Accessoires :
- réducteur K0492
- tube rond et carré K0493

KIPP Bride en croix en plastique

Référence	A	B	C	D	K	L	P	R	S
K0472.1818	18	18	20	30	48	63	21	48	M6x18
K0472.3030	30	30	33	45	72	99	28,5	77	M8x25

Exemple d'utilisation : système d'assemblage de tubes

Bride en croix

en aluminium

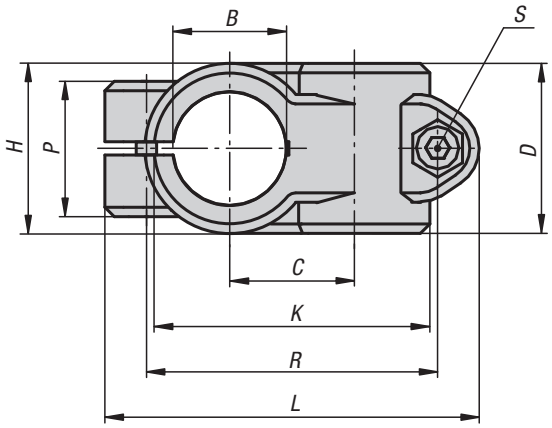

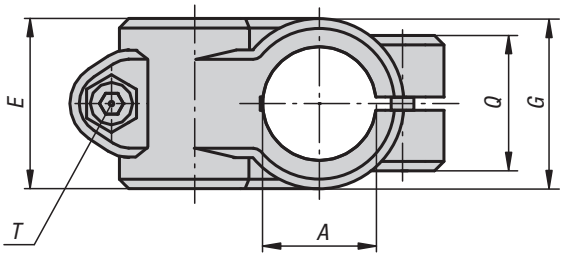

Matière :
Fonte d'aluminium.
Vis à tête cylindrique DIN 7984 et écrou hexagonal DIN 985, acier.

Finition :
Tribofinition.
Vis à tête cylindrique et écrou hexagonal zingués.

Exemple de commande :
K0472.51818

Sur demande :
Manettes indexables pour fixation.

Accessoires :
- tube rond et carré K0493

KIPP Bride en croix en aluminium

Référence	A	B	C	D	E	G	H	K	L	P	Q	R	S	T
K0472.51212	12,1	12,1	20	25,5	25,5	-	-	43,5	67	23	23	49	M6x20	M6x20
K0472.51414	14,1	14,1	20	25,5	25,5	-	-	43,5	67	23	23	49	M6x20	M6x20
K0472.51515	15,1	15,1	20	25,5	25,5	-	-	43,5	67	23	23	49	M6x20	M6x20
K0472.51616	16,1	16,1	20	25,5	25,5	-	-	43,5	67	23	23	49	M6x20	M6x20
K0472.51818	18,1	18,1	20	25,5	25,5	-	-	43,5	67	23	23	49	M6x20	M6x20
K0472.52014	20,1	14,1	27	40	33	40	26	59	84	21	33	65	M8x25	M6x20
K0472.52020	20,1	20,1	33	40	40	-	-	73	101	33	33	78	M8x25	M8x25
K0472.52514	25,1	14,1	27	40	33	40	26	59	84	21	33	65	M8x25	M6x20
K0472.52525	25,1	25,1	33	40	40	-	-	73	101	33	33	78	M8x25	M8x25
K0472.53014	30,1	14,1	27	40	33	40	26	59	84	21	33	65	M8x25	M6x20
K0472.53030	30,1	30,1	33	40	40	-	-	73	101	33	33	78	M8x25	M8x25
K0472.54020	40,17	20,1	36	50	40	52	32	60	110	33	40	86,5	M10x30	M8x25
K0472.54030	40,17	30,1	45	65	65	65	45	98	137,5	44	44	108,5	M10x30	M10x30
K0472.54040	40,17	40,17	45	60	60	-	-	100	137	40	40	111	M10x30	M10x30
K0472.55030	50,22	30,1	45	65	65	65	45	98	137,5	44	44	108,5	M10x35	M10x35
K0472.55050	50,2	50,2	53	70	70	-	-	118	154	45	45	128	M10x35	M10x35

Bride en croix

en aluminium

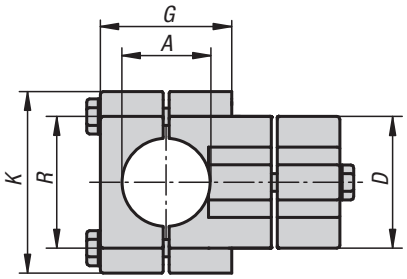

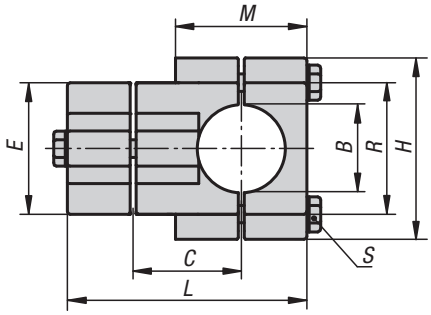

Matière :
Fonte d'aluminium.
Vis de serrage avec écrou, acier.

Finition :
Polie.
Vis de serrage avec écrou zingué.

Exemple de commande :
K0472.523030

Sur demande :
Manettes indexables pour fixation et autres diamètres.

Accessoires :
- tube rond et carré K0493

KIPP Bride en croix en aluminium

Référence	A	B	C	D	E	G	H	K	L	M	R	S
K0472.523030	30,2	30,2	38	45	45	44	64	64	83	44	46	M8x45
K0472.524040	40,2	40,2	50	60	60	61	75	75	111	61	57	M8x60

Notes :

Bride en croix

en inox

Ⓐ

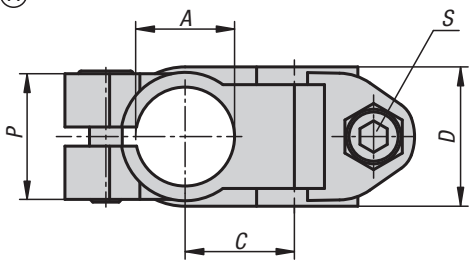

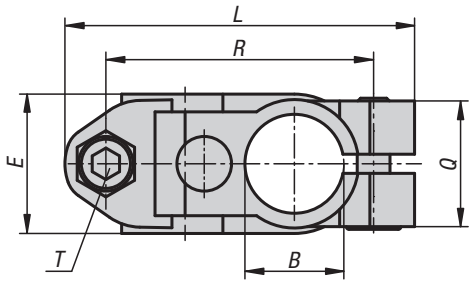

Ⓑ

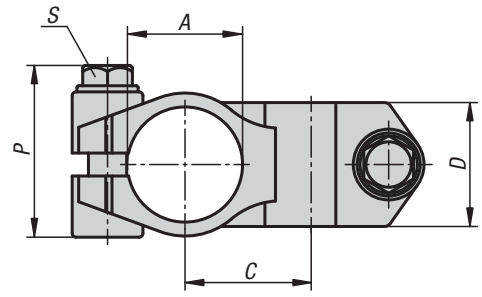

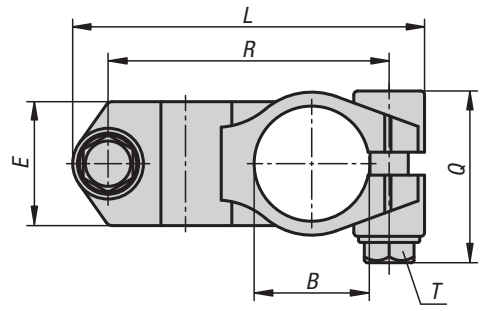

Matière :
Inox coulée de précision 1.4308.
Vis CHC ISO 4762 et écrou ISO 4032, inox.
Vis H ISO 4017 ø à partir de 30 mm, inox.

Finition :
Polissage électrolytique.

Exemple de commande :
K0472.11212

Nota :
Les brides ayant un diamètre de 30 et 40 mm sont pourvues d'un cache fileté en silicone, qui protège le filetage de la vis H des impuretés et des dégradations.

Sur demande :
Manettes indexables pour fixation.

Accessoires :
- tube rond et carré K0493

KIPP Bride en croix Inox

Référence	Forme	A	B	C	D	E	L	P	Q	R	S	T
K0472.11212	A	12,1	12,1	20	25,5	25,5	64	23	23	49	M6x18	M6x18
K0472.11414	A	14,1	14,1	20	25,5	25,5	64	23	23	49	M6x18	M6x18
K0472.11616	A	16,1	16,1	20	25,5	25,5	64	23	23	49	M6x18	M6x18
K0472.11818	A	18,1	18,1	20	25,5	25,5	64	23	23	49	M6x18	M6x18
K0472.12020	A	20,1	20,1	21	25,5	25,5	64	23	23	49	M6x18	M6x18
K0472.13030	B	30,1	30,1	33	32,4	32,4	92	45.5	45.5	73,5	M8x30	M8x30
K0472.14040	B	40,17	40,17	42	40,4	40,4	118	52	52	95,5	M10x35	M10x35

Bride en croix

en plastique

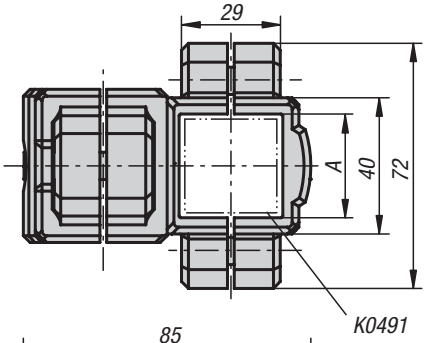

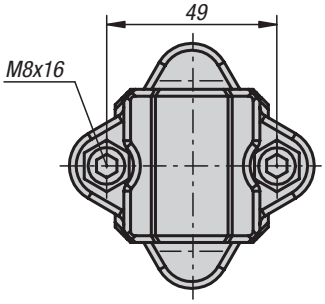

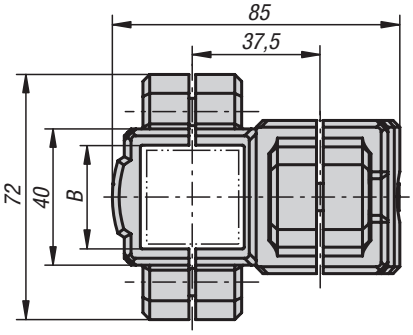

Matière :
Thermoplastique. Vis à tête cylindrique DIN 7984 et écrou hexagonal DIN 985, acier.

Finition :
Noir.
Vis à tête cylindrique et écrou hexagonal zingués.

Exemple de commande :
K0473.3030

Nota :
Cette bride est utilisée pour serrer des carrés de 30 mm. Pour serrer des carrés plus petits ou pour passer de carré en rond, utiliser le réducteur K0491.

Sur demande :
Manettes indexables en plastique pour réaliser la fixation.

Accessoires :
- réducteur K0491
- tube rond et carré K0493

KIPP Bride en croix en plastique

Référence	A	B
K0473.3030	30	30

K0473

Bride en croix

en aluminium

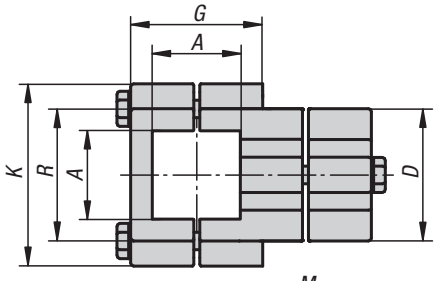

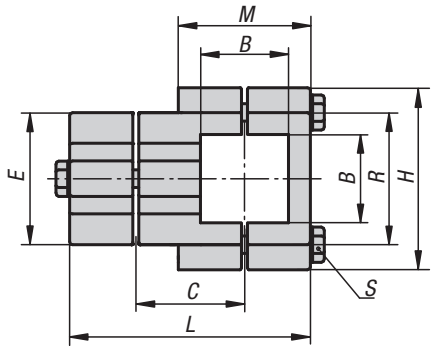

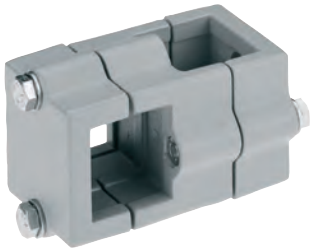

Matière :
Fonte d'aluminium.
Vis de serrage avec écrou, acier.

Finition :
Polie.
Vis de serrage avec écrou zingué.

Exemple de commande :
K0473.523030

Sur demande :
Manettes indexables pour fixation et autres dimensions pour tubes carrés.

Accessoires :
- tube rond et carré K0493

KIPP Bride en croix en aluminium

Référence	A	B	C	D	E	G	H	K	L	M	R	S
K0473.523030	30,2	30,2	38	45	45	44	64	64	83	44	46	M8x45
K0473.524040	40,3	40,3	50	60	60	61	75	75	111	61	57	M8x60

K0474

Bride en croix

en plastique

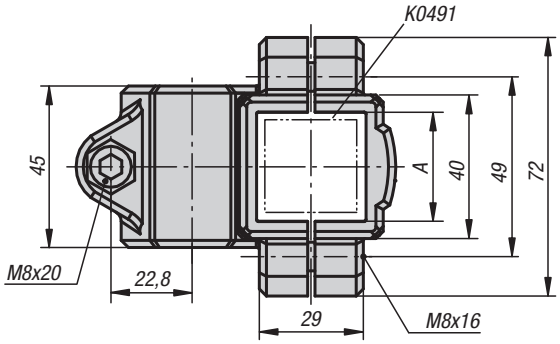

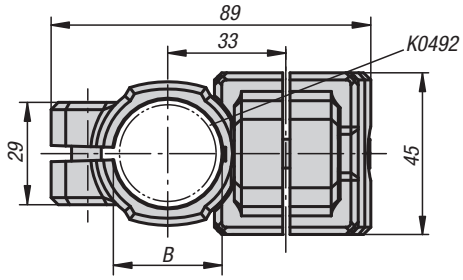

Matière :
Thermoplastique. Vis à tête cylindrique DIN 7984 et écrou hexagonal DIN 985, acier.

Finition :
Noir.
Vis à tête cylindrique et écrou hexagonal zingués.

Exemple de commande :
K0474.3030

Nota :
L'élément de bridage permet de serrer des tubes carrés et ronds de 30 mm. Pour serrer des tubes carrés ou ronds plus petits ou pour passer entre rond et carré, utiliser le réducteur K0491 ou K0492.

Sur demande :
Manettes indexables en plastique pour réaliser la fixation.

Accessoires :
- réducteur K0491 et K0492
- tube rond et carré K0493

KIPP Bride en croix en plastique

Référence	A	B
K0474.3030	30	30

K0474

Bride en croix

aluminium

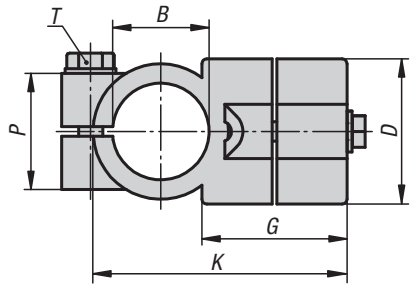

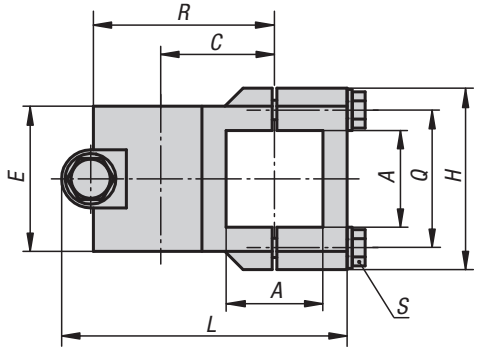

Matière :
Fonte d'aluminium.
Vis de serrage avec écrou, acier.

Finition :
Polie.
Vis de serrage avec écrou zingué.

Exemple de commande :
K0474.53030

Sur demande :
Manettes indexables pour fixation et autres diamètres.

Accessoires :
- tube rond et carré K0493

KIPP Bride en croix en aluminium

Référence	A	B	C	D	E	G	H	K	L	P	Q	R	S	T
K0474.53030	30,2	30,1	33	45	45	40	62	76	86	33	46	55	M8x35	M8x35
K0474.54040	40,3	40,2	47	60	60	60	75	105	117	48	57	75	M8x45	M10x50

Bride d'angle

en plastique

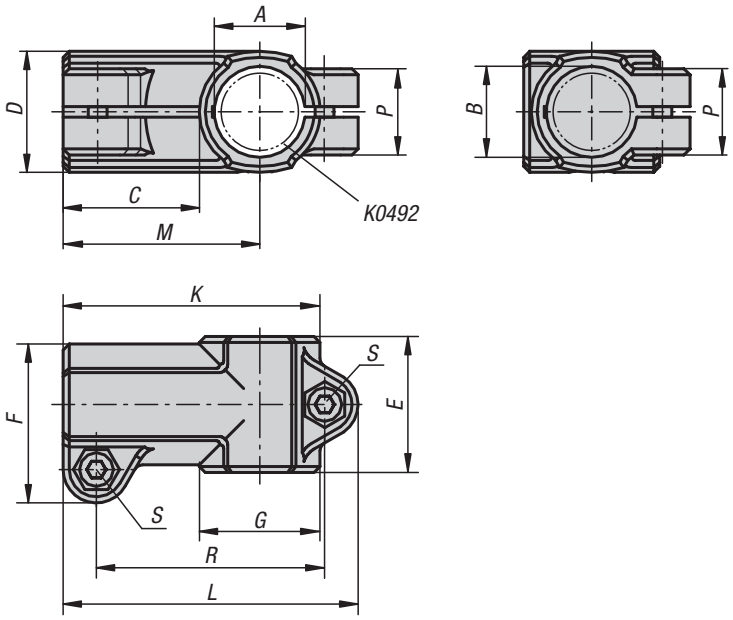

Matière :
Thermoplastique. Vis à tête cylindrique DIN 7984 et écrou hexagonal DIN 985, acier.

Finition :
Noir.
Vis à tête cylindrique et écrou hexagonal zingués.

Exemple de commande :
K0475.1818

Nota :
La taille de base pour les tubes ronds est de Ø18 mm ou Ø30 mm. Si des tubes plus petits doivent être serrés ou pour passer des tubes ronds en tubes carrés, les réducteurs K0492 permettent ces transformations.

Sur demande :
Manettes indexables en plastique pour réaliser la fixation.

Accessoires :
- réducteur K0492
- tube rond et carré K0493

KIPP Bride d'angle en plastique

Référence	A	B	C	D	E	F	G	K	L	M	P	R	S
K0475.1818	18	18	30,5	25	30	34	25	55,5	64,5	43	21	49,5	M6x18
K0475.3030	30	30	45	40	45	52,5	40	85	97,5	65	28,5	75,5	M8x25

Bride en T

en aluminium

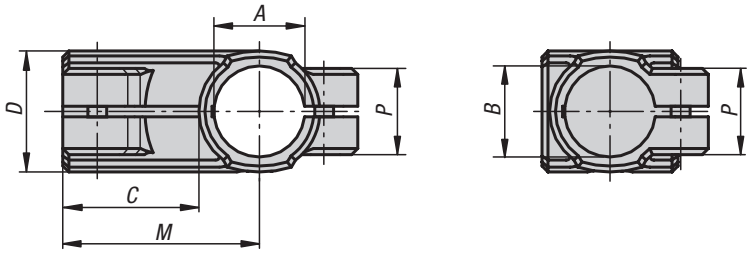

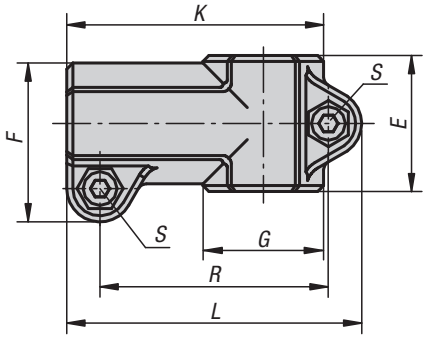

Matière :
Fonte d'aluminium.
Vis à tête cylindrique DIN 7984 et écrou hexagonal DIN 985, acier.

Finition :
Tribofinition.
Vis à tête cylindrique et écrou hexagonal zingués.

Exemple de commande :
K0475.51818

Sur demande :
Manettes indexables pour fixation et autres diamètres.

Accessoires :
- tube rond et carré K0493

KIPP Bride en T en aluminium

Référence	A	B	C	D	E	F	G	K	L	M	P	R	S
K0475.51212	12,1	12,1	28	25	32	35,5	25	56	66	43	23	49	M6x20
K0475.51414	14,1	14,1	28	25	32	35,5	25	56	66	43	23	49	M6x20
K0475.51515	15,1	15,1	28	25	32	35,5	25	56	66	43	23	49	M6x20
K0475.51616	16,1	16,1	28	25	32	35,5	25	56	66	43	23	49	M6x20
K0475.51818	18,1	18,1	28	25	32	35,5	25	56	66	43	23	49	M6x20
K0475.52020	20,1	20,1	38	40	45	53	40	80	93	60	33	72,5	M8x25
K0475.52525	25,1	25,1	38	40	45	53	40	80	93	60	33	72,5	M8x25
K0475.53030	30,1	30,1	38	40	45	53	40	80	93	60	33	72,5	M8x25
K0475.54040	40,15	40,15	55	56	60	74	56	116	134	88	40	108	M10x30
K0475.55050	50,22	50,22	63	66	66	84	66	131	149	98	45	123	M10x35

Bride en T

en inox

Ⓐ

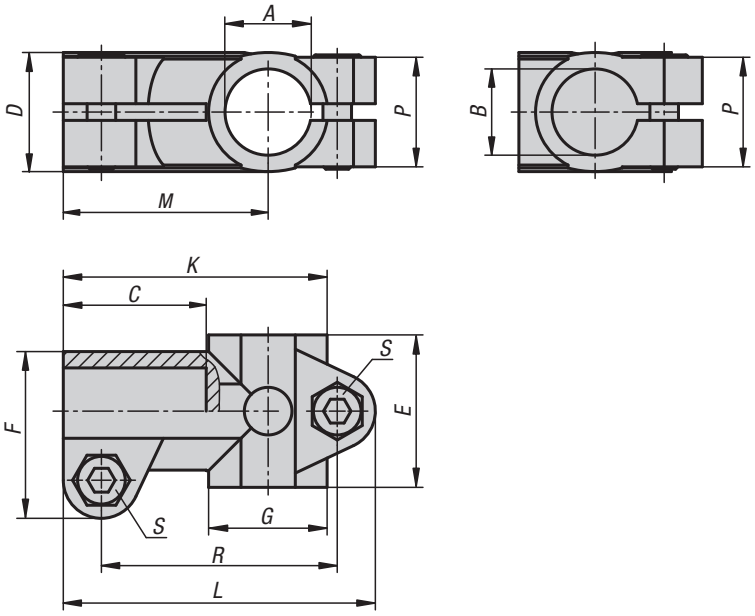

Ⓑ

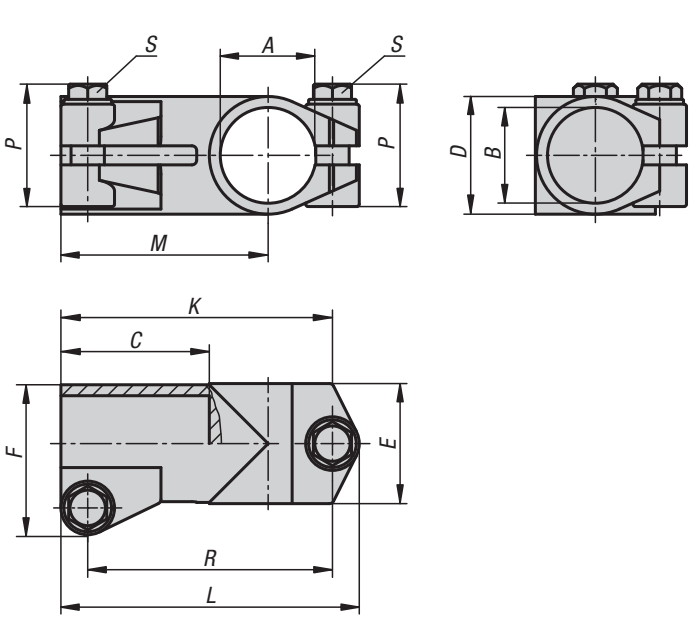

Matière :
Inox coulée de précision 1.4308.
Vis CHC ISO 4762 et écrou ISO 4032, inox.
Vis H ISO 4017 ø à partir de 30 mm, inox.

Finition :
Polissage électrolytique.

Exemple de commande :
K0475.11212

Nota :
Les brides ayant un diamètre de 30 et 40 mm sont pourvues d'un cache fileté en silicone, qui protège le filetage de la vis H des impuretés et des dégradations.

Sur demande :
Manettes indexables pour fixation.

Accessoires :
- tube rond et carré K0493

KIPP Bride en T en inox

Référence	Forme	A	B	C	D	E	F	G	K	L	M	P	R	S
K0475.11212	A	12,1	12,1	30,5	25	32	35	25	55,5	65,5	43	23	49,5	M6x18
K0475.11414	A	14,1	14,1	30,5	25	32	35	25	55,5	65,5	43	23	49,5	M6x18
K0475.11616	A	16,1	16,1	30,5	25	32	35	25	55,5	65,5	43	23	49,5	M6x18
K0475.11818	A	18,1	18,1	30,5	25	32	35	25	55,5	65,5	43	23	49,5	M6x18
K0475.12020	A	20,1	20,1	30,5	25	32	35	25	55,5	65,5	43	23	49,5	M6x18
K0475.13030	B	30,1	30,1	40	38,4	38	48	-	78	87	58	45.5	69	M8x30
K0475.14040	B	40,17	40,17	60	50,4	50	63	-	112	124,9	87	52	102,5	M10x35

Bride d'angle

en plastique

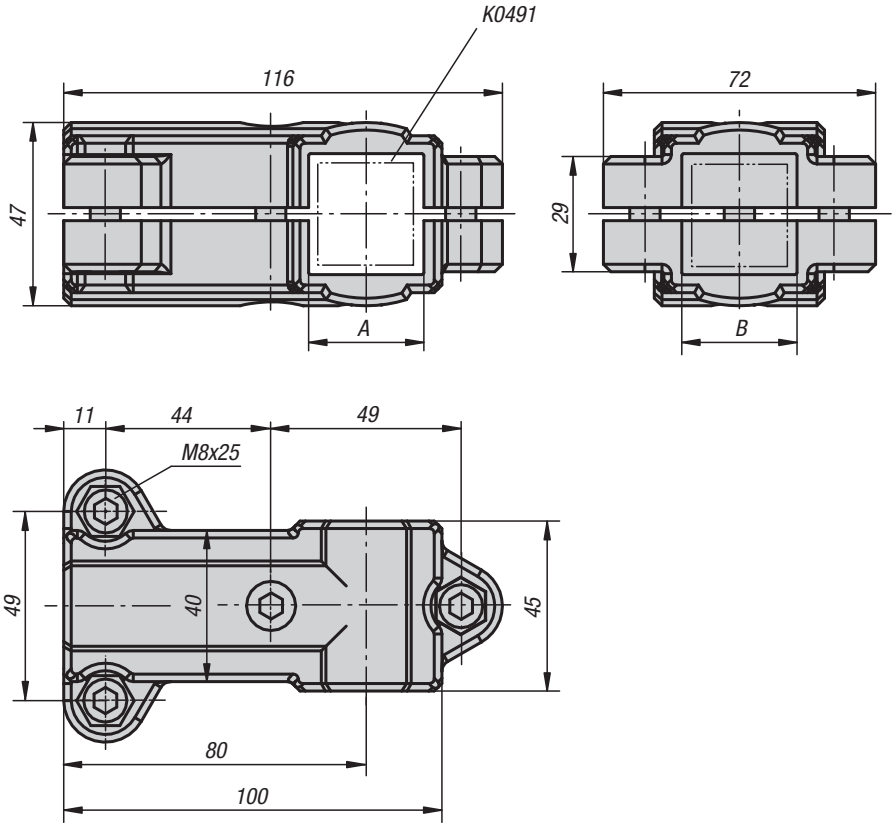

Matière :
Thermoplastique. Vis à tête cylindrique DIN 7984 et écrou hexagonal DIN 985, acier.

Finition :
Noir.
Vis à tête cylindrique et écrou hexagonal zingués.

Exemple de commande :
K0476.3030

Nota :
Cette bride est utilisée pour serrer des carrés de 30 mm. Pour serrer des carrés plus petits ou pour passer de rond en carré, utiliser le réducteur K0491.

Sur demande :
Manettes indexables en plastique pour réaliser la fixation.

Accessoires :
- réducteur K0491
- tube rond et carré K0493

KIPP Bride d'angle en plastique

Référence	A	B
K0476.3030	30	30

Bride en T

en aluminium

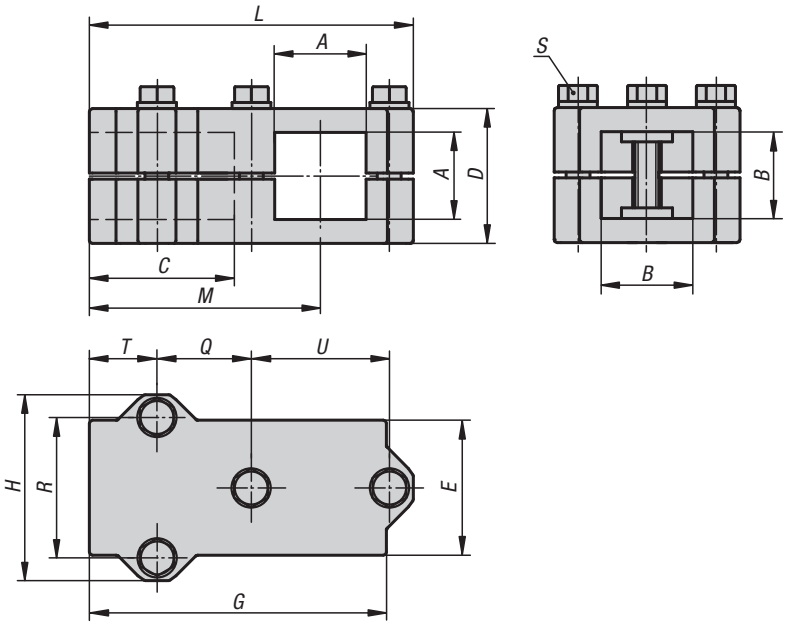

Matière :
Fonte d'aluminium.
Vis de serrage avec écrou, acier.

Finition :
Polie.
Vis de serrage avec écrou zingué.

Exemple de commande :
K0476.523030

Sur demande :
Manettes indexables pour fixation et autres dimensions pour tubes carrés.

Accessoires :
- tube rond et carré K0493

KIPP Bride en T en aluminium

Référence	A	B	C	D	E	G	H	L	M	Q	R	S	T	U
K0476.523030	30,3	30,3	46	45	45	100	62	108	77	31,5	46	M8x45	23	46
K0476.524040	40,4	40,4	60	60	60	129	75	136	99	40	57	M8x60	30	57

Bride d'angle

en aluminium

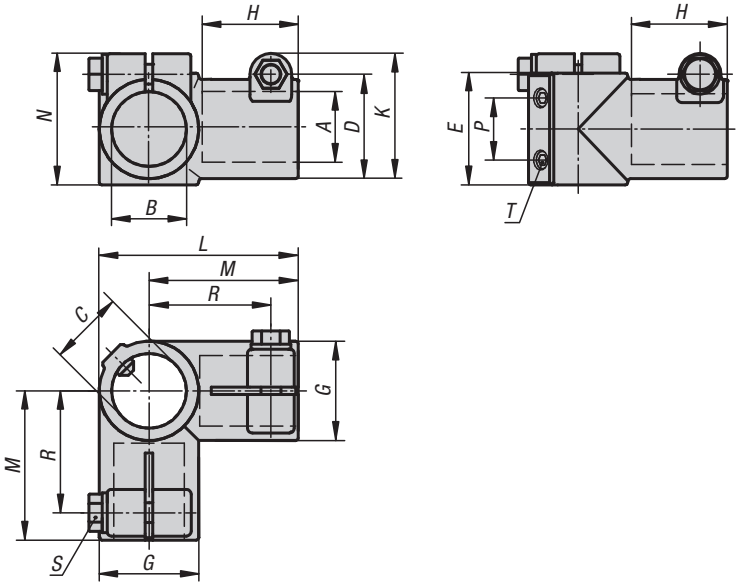

Matière :
Fonte d'aluminium.
Vis de serrage avec écrou, acier.

Finition :
Polie.
Vis de serrage avec écrou zingué.

Exemple de commande :
K0476.530

Sur demande :
Manettes indexables pour fixation et autres diamètres.

Accessoires :
- tube rond et carré K0493

KIPP Bride d'angle en aluminium

Référence	A	B	C	D	E	G	H	K	L	M	N	P	R	S	T
K0476.530	30,1	30,1	30,1	40	45	40	38	51	80	60	53	25	49	M8x25	M8x15
K0476.540	40,15	40,15	40,15	56	60	56	58	71	116	88	73	35	70	M10x30	M8x10
K0476.550	50,22	50,22	50,22	66	70	66	70	78	136	108	80	40	90	M10x35	M10x15

Bride de pied

en plastique

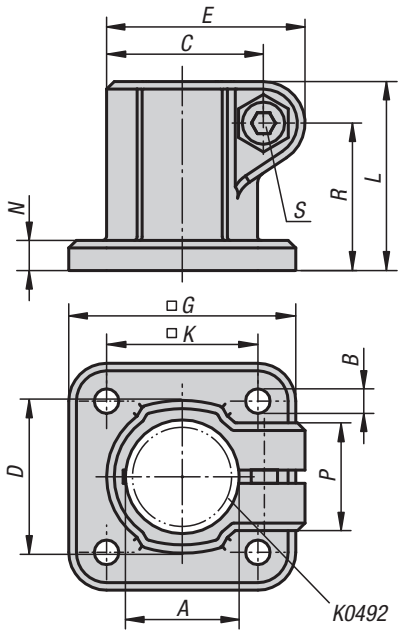

Matière :
Thermoplastique. Vis à tête cylindrique DIN 7984 et écrou hexagonal DIN 985, acier.

Finition :
Noir.
Vis à tête cylindrique et écrou hexagonal zingués.

Exemple de commande :
K0477.18

Nota :
La taille de base pour les tubes ronds est de Ø18 mm ou Ø30 mm. Si des tubes plus petits doivent être serrés ou pour passer de tubes ronds en tubes carrés, les réducteurs K0492 permettent cette transformation.

Sur demande :
Manettes indexables en plastique pour réaliser la fixation.

Accessoires :
- réducteur K0492
- tube rond et carré K0493

KIPP Bride de pied en plastique

Référence	A	B	C	D	E	G	K	L	N	P	R	S
K0477.18	18	5,3	26,5	26	34	45	30	32	5	21	24,5	M6x18
K0477.30	30	6,5	41,5	42	52,5	60	40	50	8	28,5	39	M8x25

Bride de pied

en aluminium

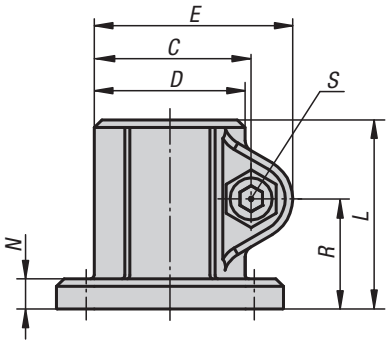

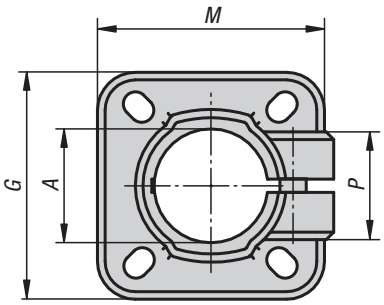

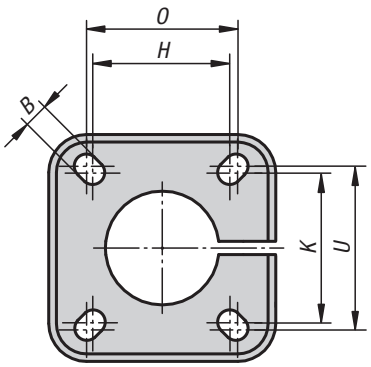

①

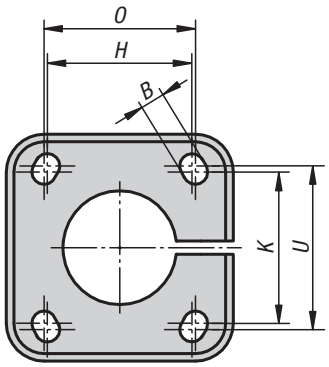

②

Matière :
Fonte d'aluminium.
Vis à tête cylindrique DIN 7984 et écrou hexagonal DIN 985, acier.

Finition :
Tribofinition.
Vis à tête cylindrique et écrou hexagonal zingués.

Exemple de commande :
K0477.518

Sur demande :
Manettes indexables pour fixation et autres diamètres.

Accessoires :
- tube rond et carré K0493

KIPP Bride de pied en aluminium

Référence	Gabarit des perçages	A	B	C	D	E	G	H	K	L	M	N	O	P	R	S	U
K0477.512	1	12,1	6	27	25	35,5	42	28	28	37	42	5	30	23	21	M6x20	30
K0477.514	1	14,1	6	27	25	35,5	42	28	28	37	42	5	30	23	21	M6x20	30
K0477.515	1	15,1	6	27	25	35,5	42	28	28	37	42	5	30	23	21	M6x20	30
K0477.516	1	16,1	6	27	25	35,5	42	28	28	37	42	5	30	23	21	M6x20	30
K0477.518	1	18,1	6	27	25	35,5	42	28	28	37	42	5	30	23	21	M6x20	30
K0477.520	2	20,1	7	42,5	40	53	60	40	42	50	60	8	42	33	29	M8x25	45
K0477.525	2	25,1	7	42,5	40	53	60	40	42	50	60	8	42	33	29	M8x25	45
K0477.530	2	30,1	7	42,5	40	53	60	40	42	50	60	8	42	33	29	M8x25	45
K0477.540	1	40,17	9	61	56	74	90	60	60	70	90	10	64	40	40	M10x30	64
K0477.550	1	50,22	11	70	66	84	105	74	74	85	105	14	80	45	49,5	M10x35	80

Bride de pied

en inox

Ⓐ

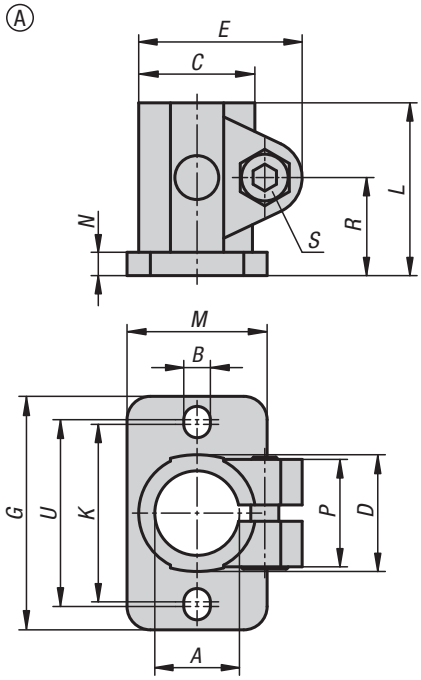

Ⓑ

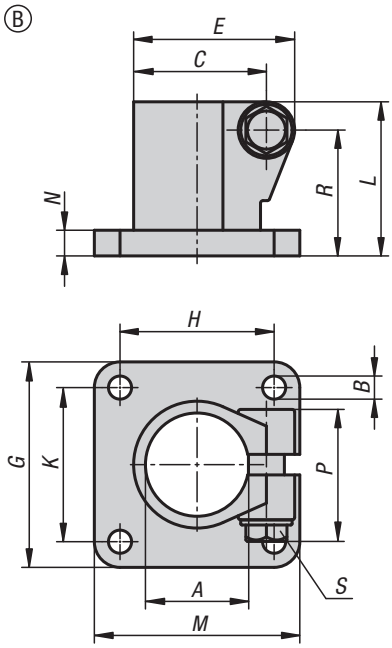

Matière :
Inox coulée de précision 1.4308.
Vis CHC ISO 4762 et écrou ISO 4032, inox.
Vis H ISO 4017 ø à partir de 30 mm, inox.

Finition :
Polissage électrolytique.

Exemple de commande :
K0477.112

Nota :
Les brides ayant un diamètre de 30 et 40 mm sont pourvues d'un cache fileté en silicone, qui protège le filetage de la vis H des impuretés et des dégradations.

Sur demande :
Manettes indexables pour fixation.

Accessoires :
- tube rond et carré K0493

KIPP Bride de pied en inox

Référence	Forme	A	B	C	D	E	G	H	K	L	M	N	P	R	S	U
K0477.112	A	12,1	5,7	27	25	35	50	-	38	37	30	5	23	21	M6x18	40
K0477.114	A	14,1	5,7	27	25	35	50	-	38	37	30	5	23	21	M6x18	40
K0477.116	A	16,1	5,7	27	25	35	50	-	38	37	30	5	23	21	M6x18	40
K0477.118	A	18,1	5,7	27	25	35	50	-	38	37	30	5	23	21	M6x18	40
K0477.120	A	20,1	5,7	27	25	35	50	-	38	37	30	5	23	21	M6x18	40
K0477.130	B	30,1	7	39	37,4	48	60	40	40	50	60	7	45.5	41	M8x30	-
K0477.140	B	40,17	9	51,7	49,4	63	80	60	60	60	80	10	52	48,7	M10x35	-

K0478

Bride de pied en plastique

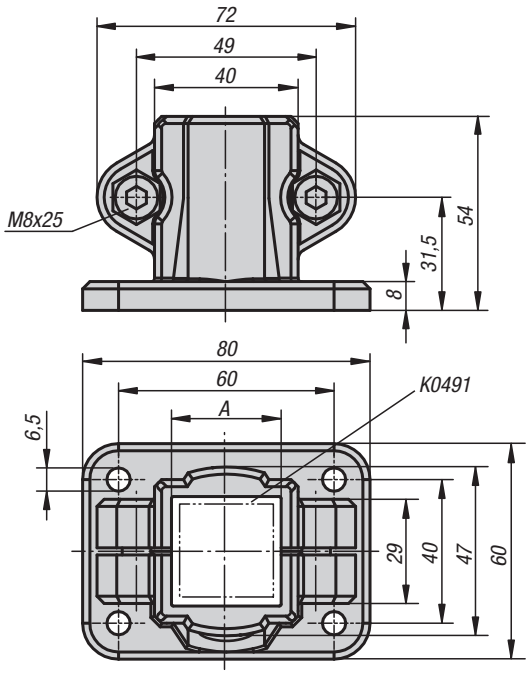

Matière :
Thermoplastique. Vis à tête cylindrique DIN 7984 et écrou hexagonal DIN 985, acier.

Finition :
Noir.
Vis à tête cylindrique et écrou hexagonal zingués.

Exemple de commande :
K0478.30

Nota :
Cette bride de pied est utilisée pour serrer des tubes carrés de 30 mm. Pour serrer des carrés plus petits ou pour passer de carré en rond, utiliser le réducteur K0491.

Sur demande :
Manettes indexables en plastique pour réaliser la fixation.

Accessoires :
- réducteur K0491
- tube rond et carré K0493

KIPP Bride de pied en plastique

Référence	A
K0478.30	30

K0478

Bride de pied

en aluminium

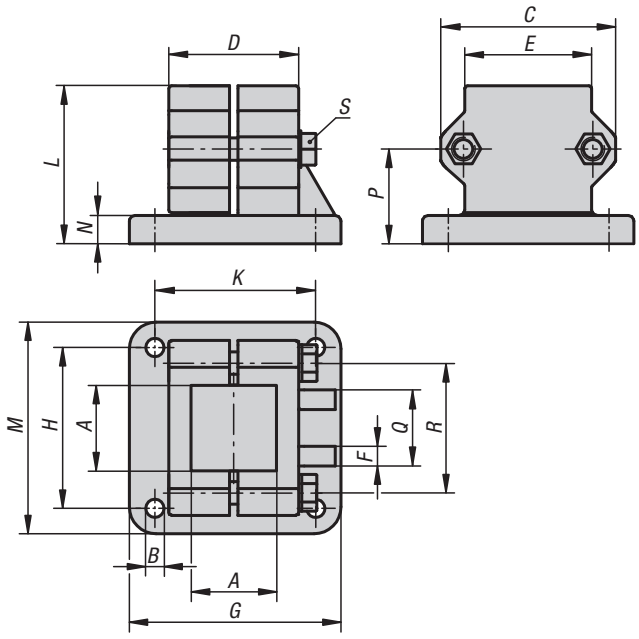

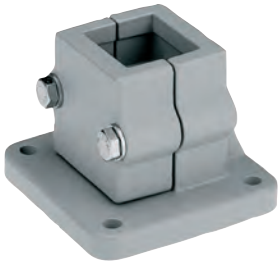

Matière :
Fonte d'aluminium.
Vis de serrage avec écrou, acier.

Finition :
Polie.
Vis de serrage avec écrou zingué.

Exemple de commande :
K0478.5230

Sur demande :
Manettes indexables pour fixation et autres dimensions pour tubes carrés.

Accessoires :
- tube rond et carré K0493

KIPP Bride de pied en aluminium

Référence	A	B	C	D	E	F	G	H	K	L	M	N	P	Q	R	S
K0478.5230	30,3	7	62	45	45	5	75	57	57	56	75	10	33,5	25	46	M8x45
K0478.5240	40,4	9	75	60	60	5	100	76	76	73	100	12	43	32	57	M8x60

Bride d'intersection

en plastique

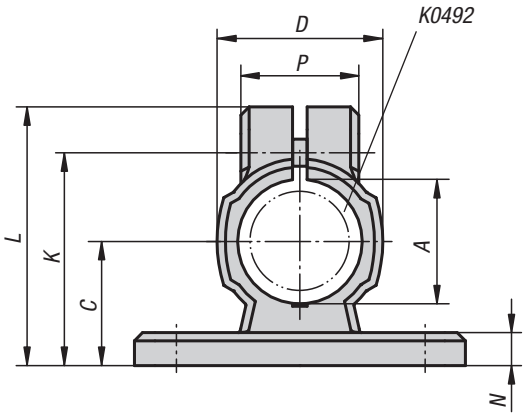

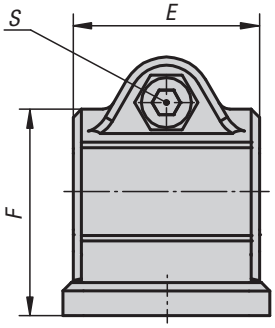

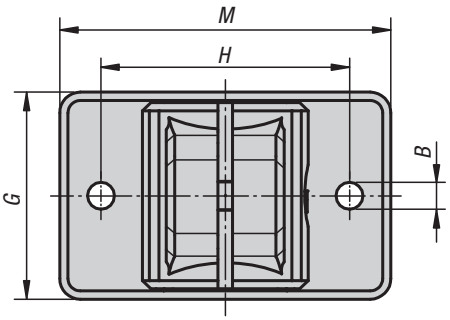

Matière :
Thermoplastique. Vis à tête cylindrique DIN 7984 et écrou hexagonal DIN 985, acier.

Finition :
Noir.
Vis à tête cylindrique et écrou hexagonal zingués.

Exemple de commande :
K0479.18

Nota :
La taille de base pour les tubes ronds est de Ø18 mm ou Ø30 mm. Si des tubes plus petits doivent être serrés ou pour passer de tubes ronds en tubes carrés, les réducteurs K0492 permettent cette transformation.

Sur demande :
Manettes indexables en plastique pour réaliser la fixation.

Accessoires :
- réducteur K0492
- tube rond et carré K0493

KIPP Bride d'intersection en plastique

Référence	A	B	C	D	E	F	G	H	K	L	M	N	P	S
K0479.18	18	5,3	18	25	30	30,5	35	40	32	39,5	50	5	21	M6x18
K0479.30	30	6,5	30	40	45	50	50	60	51,5	62,5	80	8	28,5	M8x25

Bride d'intersection

en aluminium

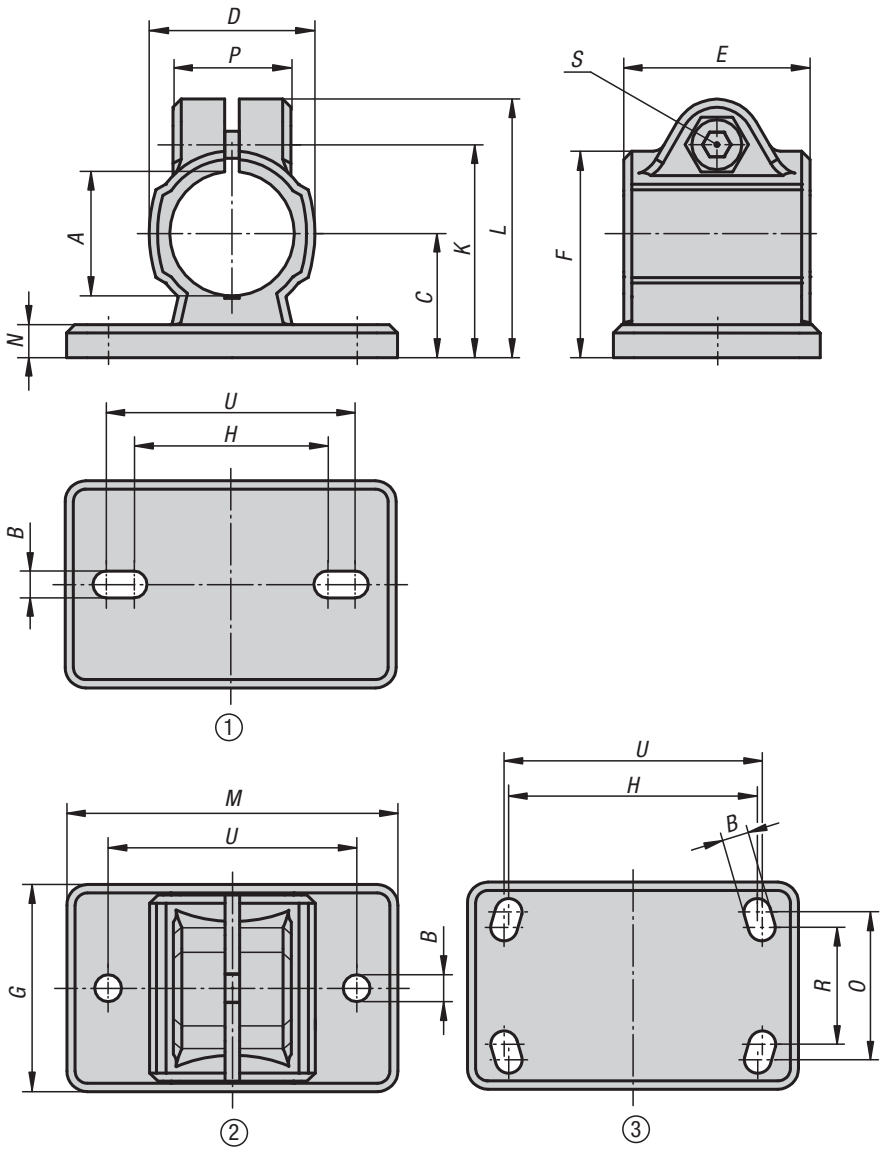

Matière :
Fonte d'aluminium.
Vis à tête cylindrique DIN 7984 et écrou hexagonal DIN 985, acier.

Finition :
Tribofinition.
Vis à tête cylindrique et écrou hexagonal zingués.

Exemple de commande :
K0479.518

Nota :
* Trou oblong.

Sur demande :
Manettes indexables pour fixation et autres diamètres.

Accessoires :
- tube rond et carré K0493

KIPP Bride d'intersection en aluminium

Référence	Gabarit des perçages	A	B	C	D	E	F	G	H	K	L	M	N	O	P	R	S	U
K0479.512	1	12,1	5,5* (2x)	18	25	35	31	35	38	32,5	41	50	5	-	23	-	M6x20	40
K0479.514	2	14,1	5,5 (2x)	18	25	35	31	35	-	32,5	41	50	5	-	23	-	M6x20	40
K0479.515	2	15,1	5,5 (2x)	18	25	35	31	35	-	32,5	41	50	5	-	23	-	M6x20	40
K0479.516	1	16,1	5,5* (2x)	18	25	35	31	35	38	32,5	41	50	5	-	23	-	M6x20	40
K0479.518	2	18,1	5,5 (2x)	18	25	35	31	35	-	32,5	41	50	5	-	23	-	M6x20	40
K0479.520	1	20,1	6,5* (2x)	30	40	40	50	55	53	53	63	78	7	-	33	-	M8x25	60
K0479.525	1	25,1	6,5* (2x)	30	40	40	50	55	53	53	63	78	7	-	33	-	M8x25	60
K0479.530	1	30,1	6,5* (2x)	30	40	40	50	55	53	53	63	78	7	-	33	-	M8x25	60
K0479.540	3	40,17	8,5* (4x)	42	56	60	70	80	80	74	87	105	10	60	40	52	M10x30	82
K0479.550	3	50,22	10,5* (4x)	50	66	65	83	90	98	85	98	128	14	62	45	60	M10x35	100

Bride d'intersection

en aluminium

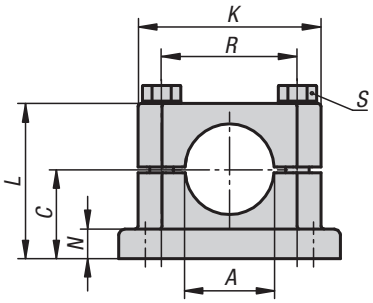

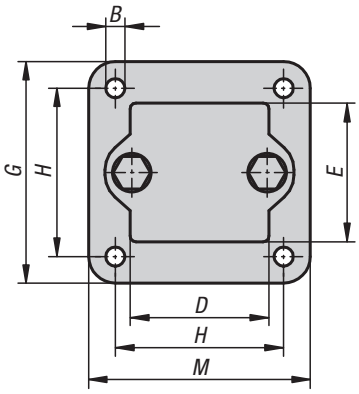

Matière :
Fonte d'aluminium.
Vis de serrage avec écrou, acier.

Finition :
Polie.
Vis de serrage avec écrou zingué.

Exemple de commande :
K0479.5230

Sur demande :
Manettes indexables pour fixation et autres diamètres.

Accessoires :
- tube rond et carré K0493

KIPP Bride d'intersection en aluminium

Référence	A	B	C	D	E	G	H	K	L	M	N	R	S
K0479.5220	20,2	7	30	45	45	75	57	62	52,5	75	10	46	M8x50
K0479.5225	25,2	7	30	45	45	75	57	62	52,5	75	10	46	M8x50
K0479.5230	30,2	7	30	45	45	75	57	62	52,5	75	10	46	M8x50
K0479.5240	40,2	9	40	60	60	100	76	75	70	100	10	57	M8x70

Bride d'intersection

en inox

Ⓐ

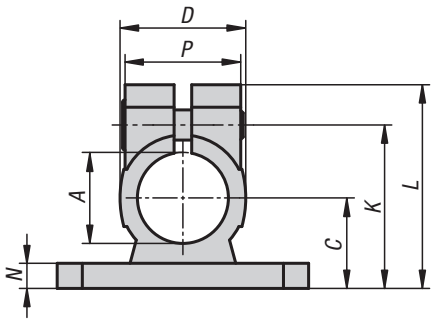

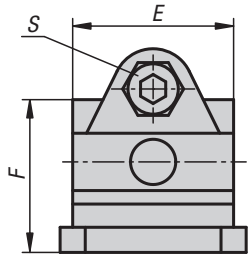

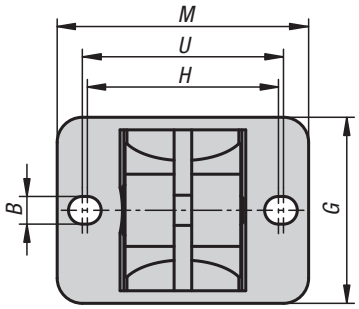

Ⓑ

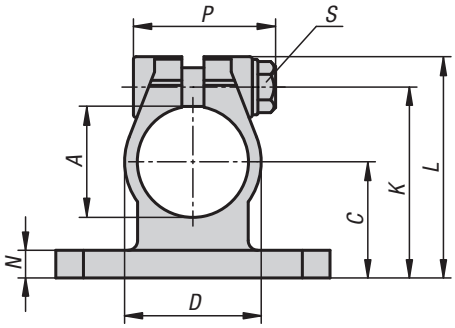

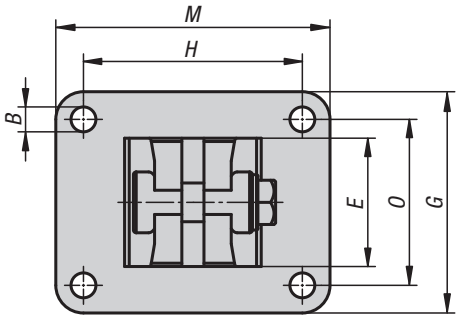

Matière :
Inox coulée de précision 1.4308.
Vis CHC ISO 4762 et écrou ISO 4032, inox.
Vis H ISO 4017 ø à partir de 30 mm, inox.

Finition :
Polissage électrolytique.

Exemple de commande :
K0479.112

Nota :
Les brides ayant un diamètre de 30 et 40 mm sont pourvues d'un cache fileté en silicone, qui protège le filetage de la vis H des impuretés et des dégradations.

Sur demande :
Manettes indexables pour fixation.

Accessoires :
- tube rond et carré K0493

KIPP Bride d'intersection en inox

Référence	Forme	A	B	C	D	E	F	G	H	K	L	M	N	O	P	S	U
K0479.112	A	12,1	5,5	18	25	32	30,4	37	38	32,5	40.5	50	5	-	23	M6x18	40
K0479.114	A	14,1	5,5	18	25	32	30,4	37	38	32,5	40.5	50	5	-	23	M6x18	40
K0479.116	A	16,1	5,5	18	25	32	30,4	37	38	32,5	40.5	50	5	-	23	M6x18	40
K0479.118	A	18,1	5,5	18	25	32	30,4	37	38	32,5	40.5	50	5	-	23	M6x18	40
K0479.120	A	20,1	5,5	18	25	32	30,4	37	38	32,5	40.5	50	5	-	23	M6x18	40
K0479.130	B	30,1	7	30	37,4	32,4	-	55	60	50	59,2	78	7	40	45.5	M8x30	-
K0479.140	B	40,17	9	42	49,4	46,4	-	80	60	69	80	80	10	60	52	M10x35	-

Bride d'intersection

en plastique

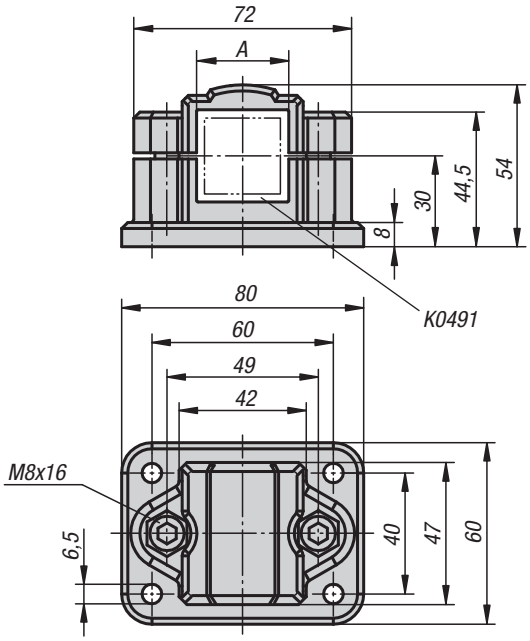

Matière :
Thermoplastique. Vis à tête cylindrique DIN 7984 et écrou hexagonal DIN 985, acier.

Finition :
Noir.
Vis à tête cylindrique et écrou hexagonal zingués.

Exemple de commande :
K0480.30

Nota :
Cette bride d'intersection est utilisée pour serrer des tubes carrés de 30 mm. Pour serrer des carrés plus petits ou pour passer de carré en rond, utiliser le réducteur K0491.

Sur demande :
Manettes indexables en plastique pour réaliser la fixation.

Accessoires :
- réducteur K0491
- tube rond et carré K0493

KIPP Bride d'intersection en plastique

Référence	A
K0480.30	30

K0480

Bride d'intersection

en aluminium

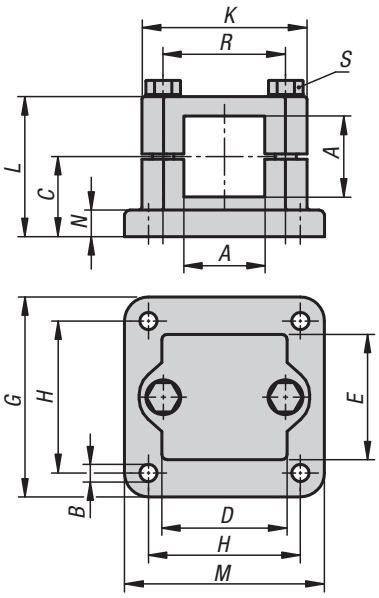

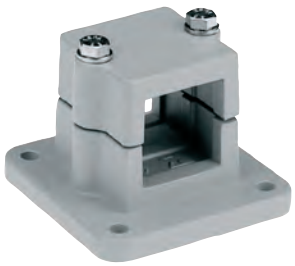

Matière :
Fonte d'aluminium.
Vis de serrage avec écrou, acier.

Finition :
Polie.
Vis de serrage avec écrou zingué.

Exemple de commande :
K0480.5230

Sur demande :
Manettes indexables pour fixation et autres dimensions pour tubes carrés.

Accessoires :
- tube rond et carré K0493

KIPP Bride d'intersection en aluminium

Référence	A	B	C	D	E	G	H	K	L	M	N	R	S
K0480.5225	25,3	7	30	45	45	75	57	62	52,5	75	10	46	M8x50
K0480.5230	30,3	7	30	45	45	75	57	62	52,5	75	10	46	M8x50
K0480.5240	40,4	9	40	60	60	100	76	75	70	100	10	57	M8x70

K0481

Bride d'intersection

en plastique

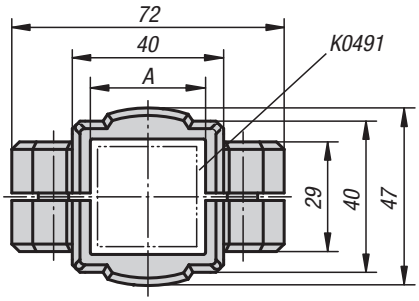

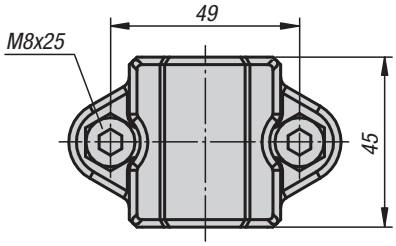

Matière :
Thermoplastique. Vis à tête cylindrique DIN 7984 et écrou hexagonal DIN 985, acier.

Finition :
Noir.
Vis à tête cylindrique et écrou hexagonal zingués.

Exemple de commande :
K0481.30

Nota :
Cette bride d'intersection est utilisée pour serrer des tubes carrés de 30 mm. Pour serrer des carrés plus petits ou pour passer de carré en rond, utiliser le réducteur K0491.

Sur demande :
Manettes indexables en plastique pour réaliser la fixation.

Accessoires :
- réducteur K0491
- tube rond et carré K0493

KIPP Bride d'intersection en plastique

Référence	A
K0481.30	30

K0483

Bride d'intersection

en plastique

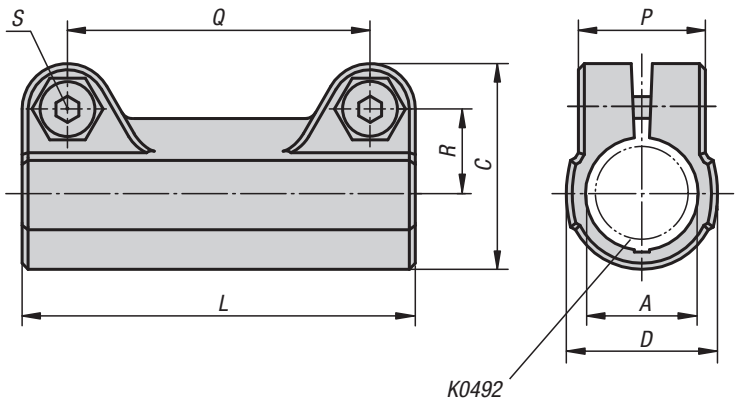

Matière :
Thermoplastique. Vis à tête cylindrique DIN 7984 et écrou hexagonal DIN 985, acier.

Finition :
Noir.
Vis à tête cylindrique et écrou hexagonal zingués.

Exemple de commande :
K0483.18

Nota :
La taille de base pour les tubes ronds est de Ø18 mm ou Ø30 mm. Si des tubes plus petits doivent être serrés ou pour passer de tubes ronds en tubes carrés, les réducteurs K0492 permettent cette transformation.

Sur demande :
Manettes indexables en plastique pour réaliser la fixation.

Accessoires :
- réducteur K0492
- tube rond et carré K0493

KIPP Bride d'intersection en plastique

Référence	A	C	D	L	P	Q	R	S
K0483.18	18	34	25	65	21	50	14	M6x18
K0483.30	30	52,5	40	95	28,5	73	22,8	M8x25

Bride à patte

plastique avec denture intérieure

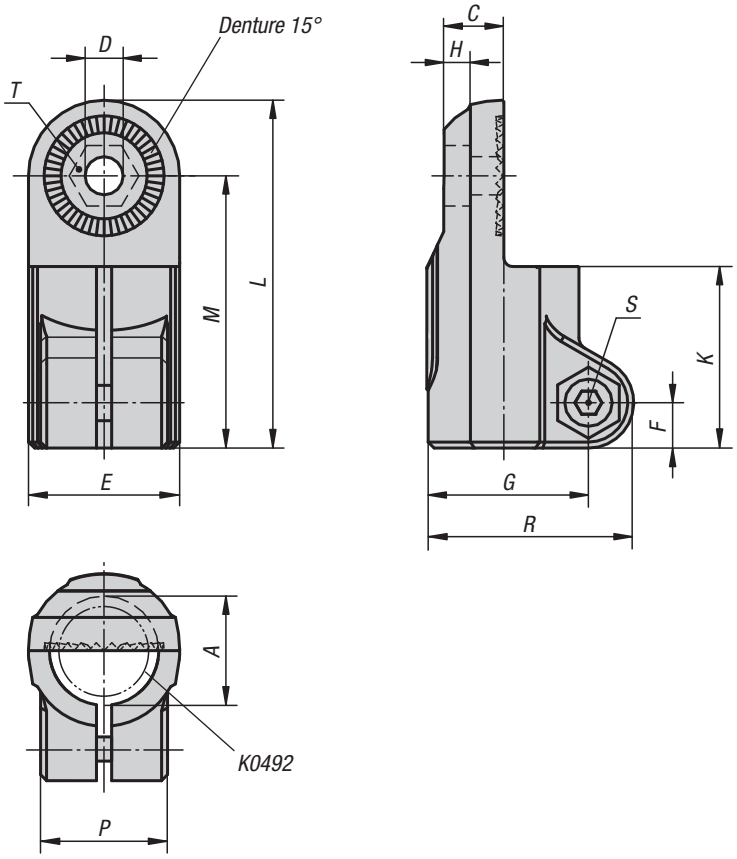

Matière :
Thermoplastique. Vis à tête cylindrique DIN 7984 et écrou hexagonal DIN 985, acier.

Finition :
Noir.
Vis à tête cylindrique et écrou hexagonal zingués.

Exemple de commande :
K0484.18

Nota :
Ces brides à pattes avec denture intérieure peuvent être assemblées avec des brides à pattes avec denture extérieure (K0485) et former une articulation. La taille de base pour les tubes ronds est de Ø18 mm ou Ø30 mm. Pour serrer des tubes plus petits ou pour passer de rond en carré, utiliser le réducteur K0492.

Montage :
K0484.18 peut être assemblée avec K0485.18 à l'aide du raccord vissé M6-DIN985 (K1148) et M6x18 DIN 6912 (K1160).
K0484.30 peut être assemblée avec K0485.30 à l'aide du raccord vissé M8-DIN985 (K1148) et M8x25 DIN 6912 (K1160).

Sur demande :
Manettes indexables en plastique pour réaliser la fixation.

Accessoires :
- réducteur K0492
- tube rond et carré K0493

KIPP Bride à pattes avec denture intérieure en plastique

Référence	A	C	D	E	F	G	H	K	L	M	P	R	S	T
K0484.18	18	9,9	6,1	25	7,5	26,5	5,9	30	57,5	45	21	34	M6x18	M6-DIN 985
K0484.30	30	16,5	8,1	40	11	41,5	6,5	45	88	68	28,5	52,5	M8x25	M8-DIN 985

Bride à patte

plastique, denture extérieure

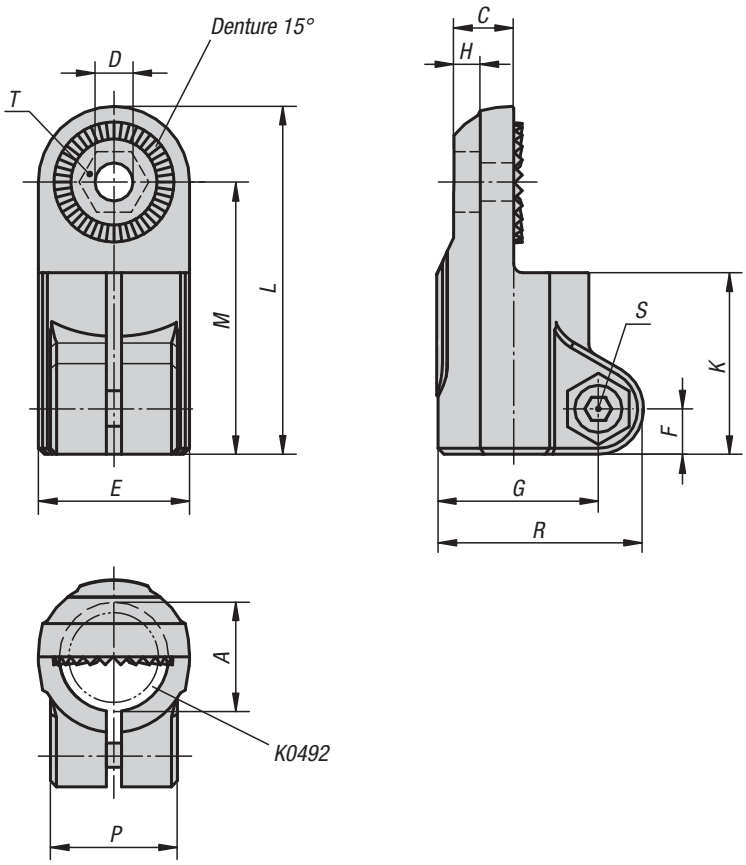

Matière :
Thermoplastique. Vis à tête cylindrique DIN 7984 et écrou hexagonal DIN 985, acier.

Finition :
Noir.
Vis à tête cylindrique et écrou hexagonal zingués.

Exemple de commande :
K0485.18

Nota :
Ces brides à pattes avec denture extérieure peuvent être assemblées avec des brides à pattes avec denture intérieure (K0484, K0486 ou K0487) et former une articulation. La taille de base pour les tubes ronds est de Ø18 mm ou Ø30 mm. Pour serrer des tubes plus petits ou pour passer de rond en carré utiliser le réducteur K0492.

Montage :
K0485.18 peut être assemblée avec K0484.18 à l'aide du raccord vissé M6-DIN985 (K1148) et M6x18 DIN 6912 (K1160).
K0485.30 peut être assemblée avec K0484.30 à l'aide du raccord vissé M8-DIN985 (K1148) et M8x25 DIN 6912 (K1160).

Sur demande :
Manettes indexables en plastique pour réaliser la fixation.

Accessoires :
- réducteur K0492
- tube rond et carré K0493

KIPP Bride à pattes avec denture extérieure en plastique

Référence	A	C	D	E	F	G	H	K	L	M	P	R	S	T
K0485.18	18	9,9	6,1	25	7,5	26,5	5,9	30	57,5	45	21	34	M6x18	M6-DIN 985
K0485.30	30	16,5	8,1	40	11	41,5	6,5	45	88	68	28,5	52,5	M8x25	M8-DIN 985

Bride à patte

plastique, avec denture intérieure

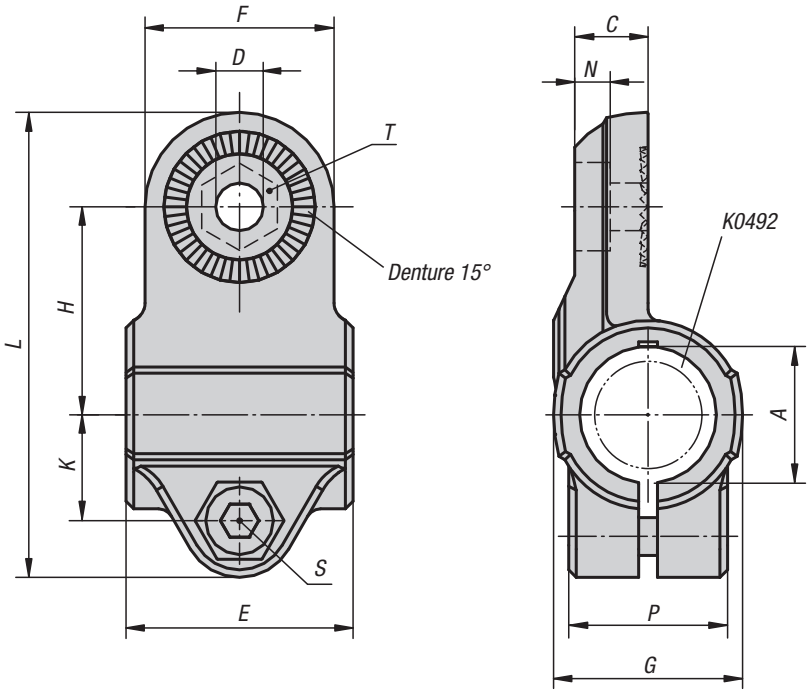

Matière :
Thermoplastique. Vis à tête cylindrique DIN 7984 et écrou hexagonal DIN 985, acier.

Finition :
Noir.
Vis à tête cylindrique et écrou hexagonal zingués.

Exemple de commande :
K0486.18

Nota :
Ces brides à pattes avec denture intérieure peuvent être assemblées avec des brides à pattes avec denture extérieure (K0485) et former une articulation. La taille de base pour les tubes ronds est de Ø18 mm ou Ø30 mm. Pour serrer des tubes plus petits ou pour passer de rond en carré, utiliser le réducteur K0492.

Sur demande :
Manettes indexables en plastique pour réaliser la fixation.

Accessoires :
- réducteur K0492
- tube rond et carré K0493

KIPP Bride à pattes avec denture intérieure en plastique

Référence	A	C	D	E	F	G	H	K	L	N	P	S	T
K0486.18	18	9,7	6,1	30	25	25	27,5	14	61,5	5,7	21	M6x18	M6-DIN 985
K0486.30	30	16,5	8,1	45	40	40	43	22,5	95,5	6,5	28,5	M8x25	M8-DIN 985

Bride à patte

plastique, denture intérieure

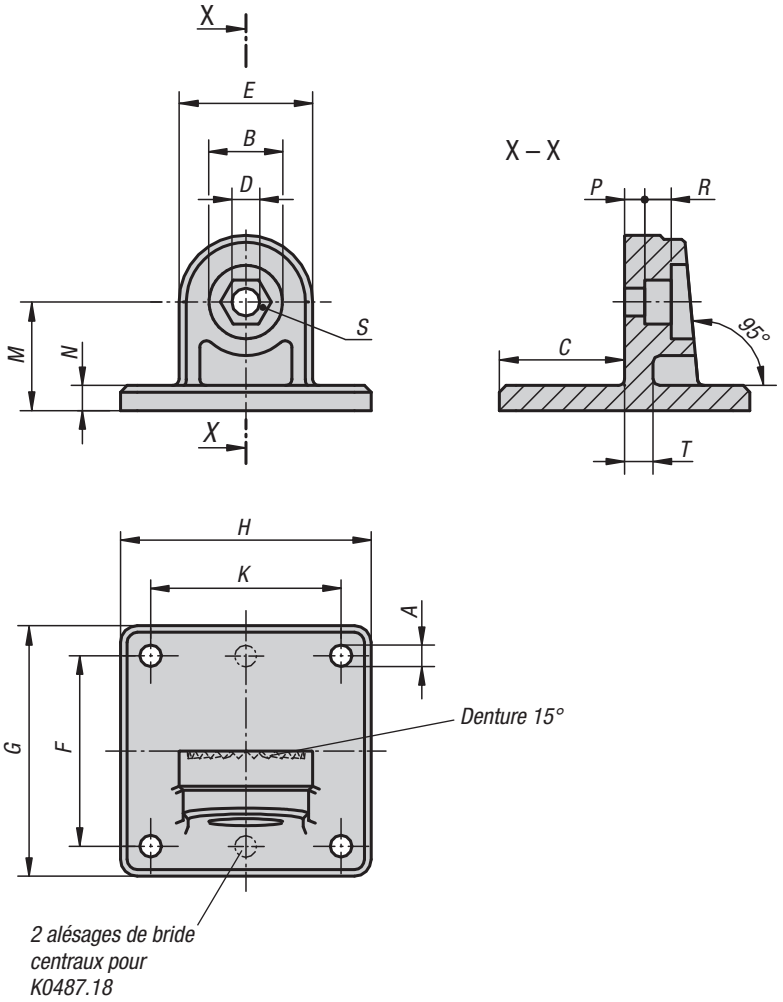

Matière :
Thermoplastique. Vis à tête cylindrique DIN 7984 et écrou hexagonal DIN 985, acier.

Finition :
Noir.
Vis à tête cylindrique et écrou hexagonal zingués.

Exemple de commande :
K0487.18

Nota :
Ces brides à pattes avec denture intérieure peuvent être assemblées avec des brides à pattes avec denture extérieure (K0485) et former une articulation.

Sur demande :
Manettes indexables en plastique pour réaliser la fixation.

KIPP Bride à pattes avec denture intérieure en plastique

Référence	A	B	C	D	E	F	G	H	K	M	N	P	R	S	T
K0487.18	5,3 (2x)	15	25	6,1	25	40	50	35	-	20	5	4,5	5,5	M6-DIN 985	5
K0487.30	6,5 (4x)	22	37,5	8,1	40	60	75	75	60	32,5	7,5	6,6	8,2	M8-DIN 985	7

Bride articulée

sans denture en plastique

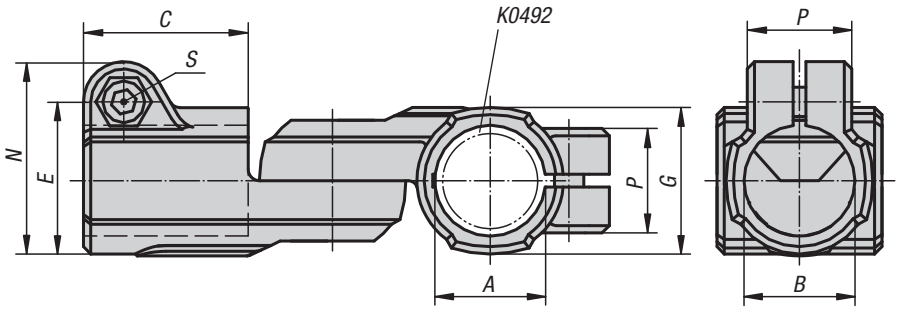

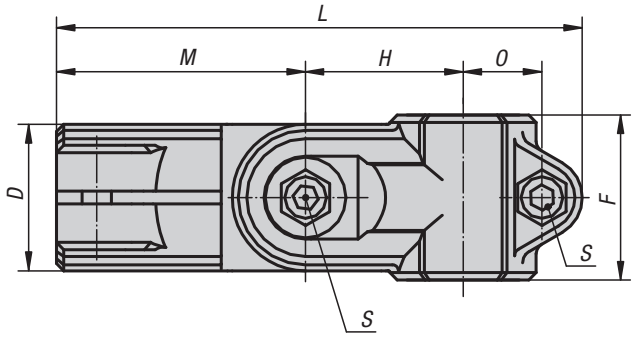

Matière :
Thermoplastique. Vis à tête cylindrique DIN 7984 et écrou hexagonal DIN 985, acier.

Finition :
Noir.
Vis à tête cylindrique et écrou hexagonal zingués.

Exemple de commande :
K0488.18

Nota :
Les brides articulées sont réglables progressivement de 180°.
La taille de base pour les tubes ronds est de Ø18 mm ou Ø30 mm. Pour serrer des tubes plus petits ou pour passer de rond en carré utiliser le réducteur K0492.

Sur demande :
Manettes indexables en plastique pour réaliser la fixation.

Accessoires :
- réducteur K0492
- tube rond et carré K0493

KIPP Bride articulée sans denture en plastique

Référence	A	B	C	D	E	F	G	H	L	M	N	O	P	S
K0488.18	18	18	30	25	26,5	30	25	27,5	94	45	34	14	21	M6x18
K0488.30	30	30	45	40	41,5	45	40	43	143,5	68	52,5	22,5	28,5	M8x25

Bride articulée

sans denture en aluminium

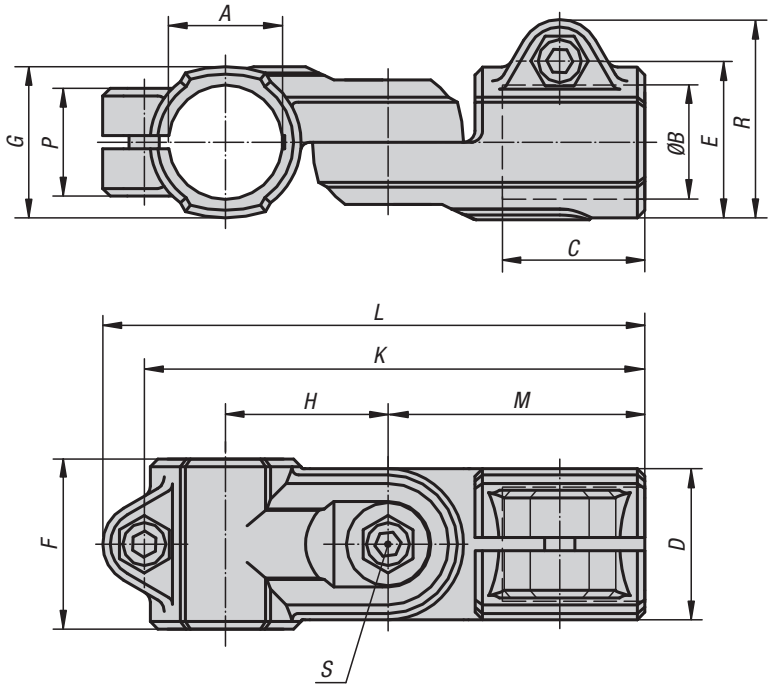

Matière :
Fonte d'aluminium.
Vis à tête cylindrique DIN 7984 et écrou hexagonal DIN 985, acier.

Finition :
Tribofinition.
Vis à tête cylindrique et écrou hexagonal zingués.

Exemple de commande :
K0488.518

Nota :
Les brides articulées sont réglables progressivement de 180°.

Sur demande :
Manettes indexables pour fixation et autres diamètres.

Accessoires :
- tube rond et carré K0493

KIPP Bride articulée sans denture en aluminium

Référence	A	B	C	D	E	F	G	H	K	L	M	P	R	S
K0488.512	12,1	12,1	25	26	29,4	30	26	27	87	95,5	44	21	37,5	M6x18
K0488.514	14,1	14,1	25	26	29,4	30	26	27	87	95,5	44	21	37,5	M6x18
K0488.516	16,1	16,1	25	26	29,4	30	26	27	87	95,5	44	21	37,5	M6x18
K0488.518	18,1	18,1	25	26	29,4	30	26	27	87	95,5	44	21	37,5	M6x18
K0488.520	20,1	20,1	45	40	42	-	40	43	138	147	73	33	52	M8x35
K0488.525	25,1	25,1	45	40	42	-	40	43	138	147	73	33	52	M8x35
K0488.530	30,1	30,1	45	40	42	-	40	43	138	147	73	33	52	M8x35
K0488.540	40,2	40,2	60	56	57	-	56	60	188	200	100	48	69	M10x50

Bride articulée

sans denture en plastique

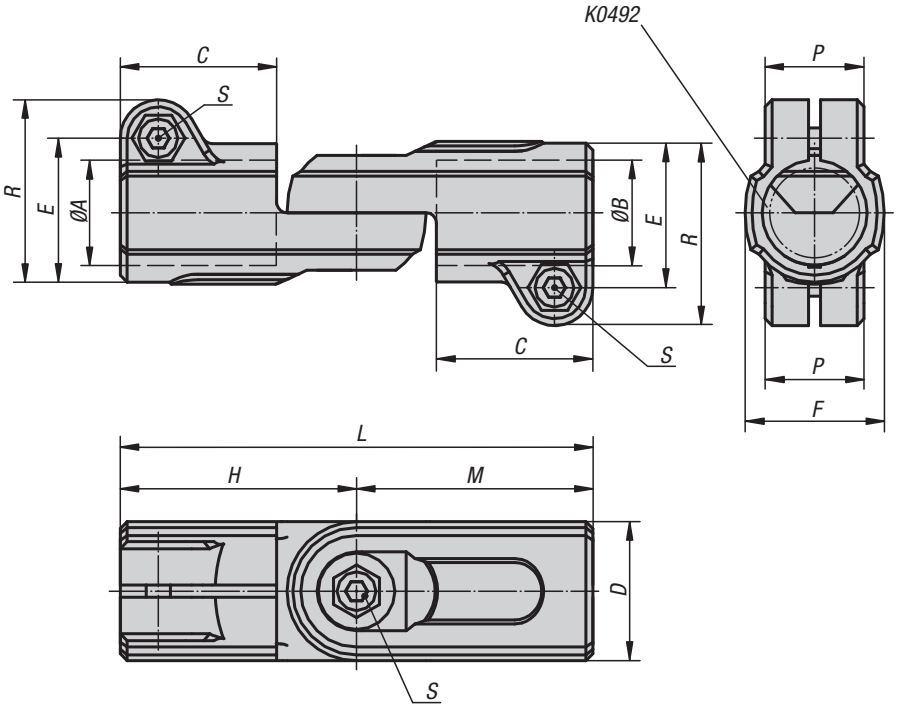

Matière :
Thermoplastique. Vis à tête cylindrique DIN 7984 et écrou hexagonal DIN 985, acier.

Finition :
Noir.
Vis à tête cylindrique et écrou hexagonal zingués.

Exemple de commande :
K0489.18

Nota :
Les brides articulées sont réglables progressivement de 180°.
La taille de base pour les tubes ronds est de Ø18 mm ou Ø30 mm. Pour serrer des tubes plus petits ou pour passer de rond en carré utiliser le réducteur K0492.

Sur demande :
Manettes indexables en plastique pour réaliser la fixation.

Accessoires :
- réducteur K0492
- tube rond et carré K0493

KIPP Bride articulée sans denture en plastique

Référence	A	B	C	D	E	F	H	L	M	P	R	S
K0489.18	18	18	30	25	26,5	25	45	90	45	21	34	M6x18
K0489.30	30	30	45	40	41,5	40	68	136	68	28,5	52,5	M8x25

Bride articulée

sans denture en aluminium

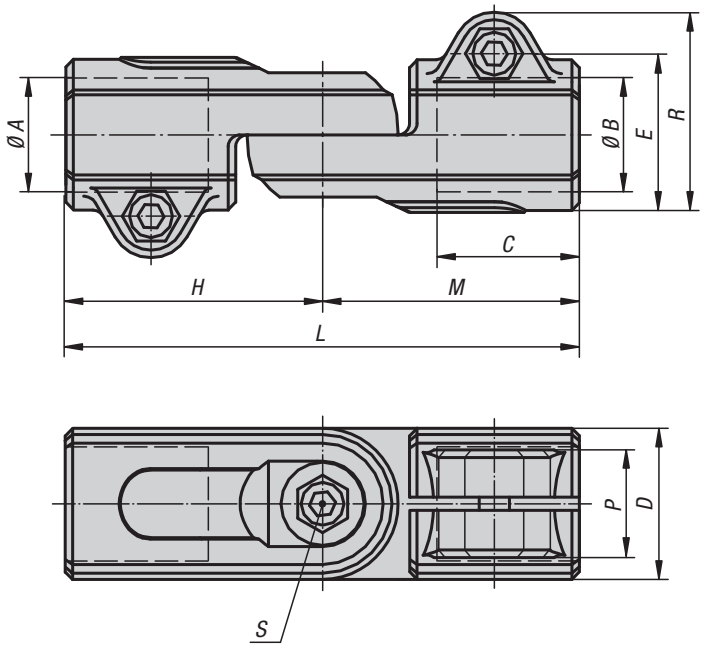

Matière :
Fonte d'aluminium.
Vis à tête cylindrique ISO 4762 et écrou hexagonal ISO 4032, acier.
À partir du diamètre 20 mm, vis H ISO 4017 et écrou DIN 985, acier.

Finition :
Tribofinition.
Vis à tête cylindrique et écrou hexagonal zingués.

Exemple de commande :
K0489.540

Nota :
Les brides articulées sont réglables progressivement de 180°.

Sur demande :
Manettes indexables pour fixation et autres diamètres.

Accessoires :
- tube rond et carré K0493

KIPP Bride articulée sans denture en aluminium

Référence	A	B	C	D	E	H	L	M	P	R	S
K0489.512	12,1	12,1	25	26	29,4	44	88	44	21	37,5	M6x18
K0489.514	14,1	14,1	25	26	29,4	44	88	44	21	37,5	M6x18
K0489.516	16,1	16,1	25	26	29,4	44	88	44	21	37,5	M6x18
K0489.518	18,1	18,1	25	26	29,4	44	88	44	21	37,5	M6x18
K0489.520	20,1	20,1	45	40	40	73	146	73	33	51	M8x35
K0489.525	25,1	25,1	45	40	40	73	146	73	33	51	M8x35
K0489.530	30,1	30,1	45	40	40	73	146	73	33	51	M8x35
K0489.540	40,15	40,15	60	56	56	100	200	100	48	70	M10x50

Bride articulée

sans denture en plastique

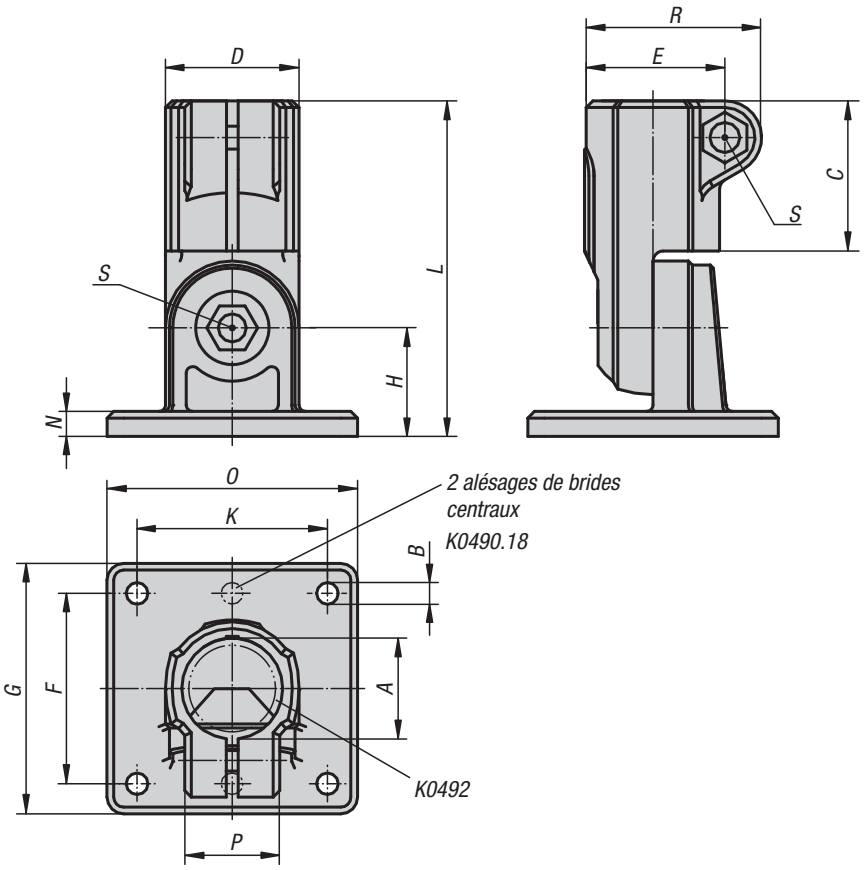

Matière :
Thermoplastique. Vis à tête cylindrique DIN 7984 et écrou hexagonal DIN 985, acier.

Finition :
Noir.
Vis à tête cylindrique et écrou hexagonal zingués.

Exemple de commande :
K0490.18

Nota :
Les brides articulées sont réglables progressivement de 180°.
La taille de base pour les tubes ronds est de Ø18 mm ou Ø30 mm. Pour serrer des tubes plus petits ou pour passer de rond en carré utiliser le réducteur K0492.

Sur demande :
Manettes indexables en plastique pour réaliser la fixation.

Accessoires :
- réducteur K0492
- tube rond et carré K0493

KIPP Bride articulée sans denture en plastique

Référence	A	B	C	D	E	F	G	H	K	L	N	O	P	R	S
K0490.18	18	5,3 (2x)	30	25	26,5	40	50	20	-	65	5	35	21	34	M6x18
K0490.30	30	6,5 (4x)	45	40	41,5	60	75	32,5	60	100,5	7,5	75	28,5	52,5	M8x25

Bride articulée

sans denture en aluminium

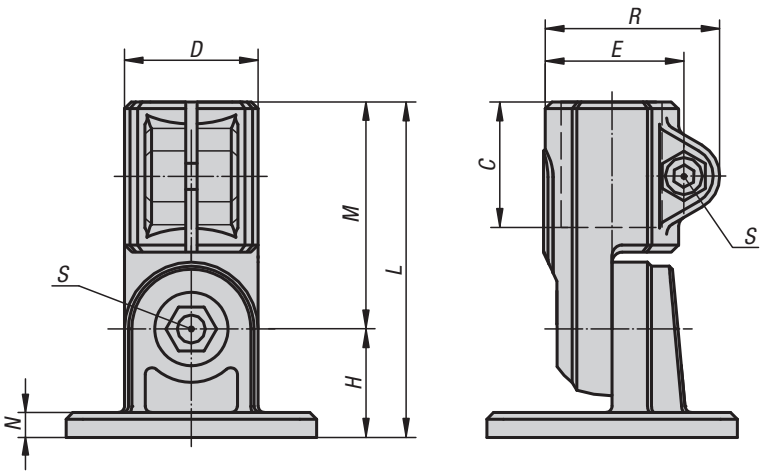

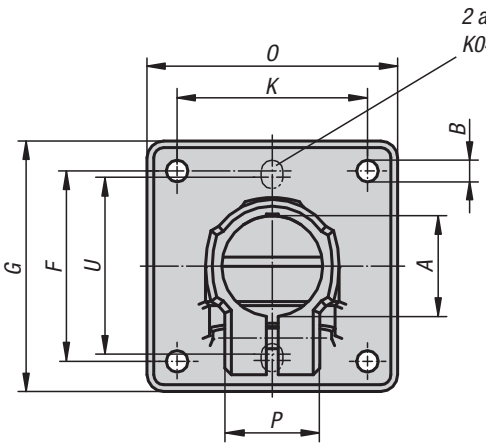

Matière :
Fonte d'aluminium.
Vis à tête cylindrique DIN 7984 et écrou hexagonal DIN 985, acier.

Finition :
Tribofinition.
Vis à tête cylindrique et écrou hexagonal zingués.

Exemple de commande :
K0490.518

Nota :
Les brides articulées sont réglables progressivement de 180°.

* Trou oblong.

Sur demande :
Manettes indexables pour fixation et autres diamètres.

Accessoires :
- tube rond et carré K0493

KIPP Bride articulée sans denture en aluminium

Référence	A	B	C	D	E	F	G	H	K	L	M	N	O	P	R	S	U
K0490.512	12,1	6* (2x)	25	26	29,4	40	50	20	-	64	44	5	35	21	37,5	M6x18	38
K0490.514	14,1	6* (2x)	25	26	29,4	40	50	20	-	64	44	5	35	21	37,5	M6x18	38
K0490.516	16,1	6* (2x)	25	26	29,4	40	50	20	-	64	44	5	35	21	37,5	M6x18	38
K0490.518	18,1	6* (2x)	25	26	29,4	40	50	20	-	64	44	5	35	21	37,5	M6x18	38
K0490.520	20,1	7* (4x)	45	40	42	57	75	33	57	106	73	7	75	33	52	M8x35	-
K0490.525	25,1	7* (4x)	45	40	42	57	75	33	57	106	73	7	75	33	52	M8x35	-
K0490.530	30,1	7* (4x)	45	40	42	57	75	33	57	106	73	7	75	33	52	M8x35	-
K0490.540	40,2	9* (4x)	60	56	57	76	100	44	76	144	100	10	100	48	69	M10x50	-

K0491

Réducteur

carré

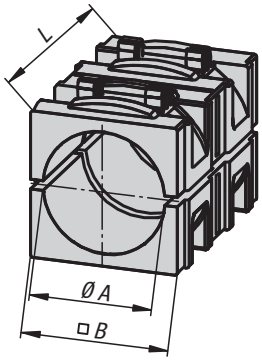

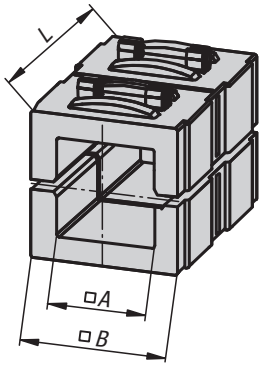

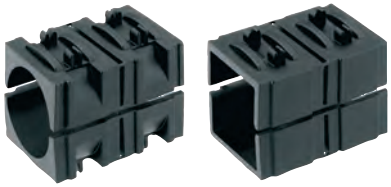

Matière :
Thermoplastique.

Finition :
Noir.

Exemple de commande :
K0491.03020

Nota :
L'utilisation de réducteurs permet de serrer de plus petits tubes ou de passer de tubes carrés aux tubes ronds.

KIPP Réducteur, carré

Référence	Finition 2	A	B	L
K0491.03020	pour tube rond	Ø 20,25	30,3	45
K0491.03025	pour tube rond	Ø 25,25	30,3	45
K0491.03030	pour tube rond	Ø 30,25	30,3	45
K0491.13020	pour tube carré	20,5	30,3	45
K0491.13025	pour tube carré	25,5	30,3	45

K0492

Réducteur

rond

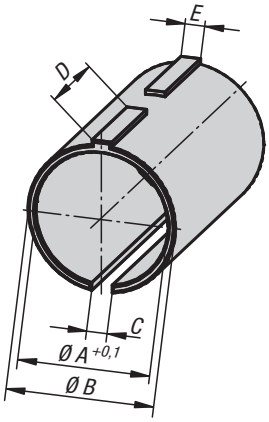

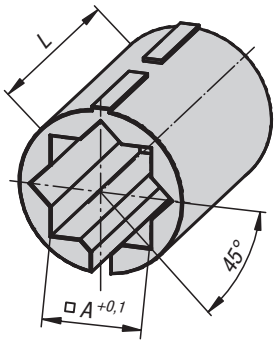

Matière :
Thermoplastique.

Finition :
Noir.

Exemple de commande :
K0492.03020

Nota :
L'utilisation de réducteurs permet de serrer de plus petits tubes ou de passer de tubes ronds aux tubes carrés.

KIPP Réducteur, rond

Référence	Finition 2	A	B	C	D	E	L
K0492.01812	pour tube rond	12,25	18	2,5	11,9	2,4	30
K0492.01814	pour tube rond	14,25	18	2,5	11,9	2,4	30
K0492.01815	pour tube rond	15,25	18	2,5	11,9	2,4	30
K0492.01816	pour tube rond	16,25	18	2,5	11,9	2,4	30
K0492.03020	pour tube rond	20,25	30	3,5	18,9	3,4	45
K0492.03025	pour tube rond	25,25	30	3,5	18,9	3,4	45
K0492.11810	pour tube carré	10,25	18	2,5	11,9	2,4	30
K0492.13020	pour tube carré	20,25	30	3,5	18,9	3,4	45

Tube carré et rond

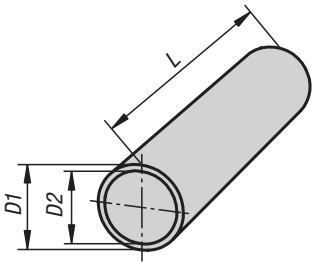

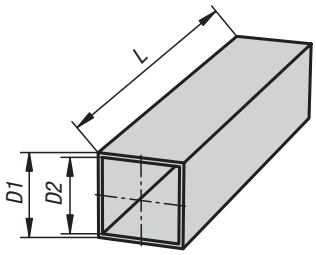

Matière :
Acier 1.0037.
Aluminium EN AW-6060.

Finition :
Acier zingué.
Aluminium clair anodisé.

Exemple de commande :
K0493.0112X500 (Indiquer la longueur «L»)

Nota :
Les tolérances des tubes carrés et ronds sont adaptées individuellement à ce système de serrage.

* Barre carrée pleine.

Sur demande :
- tubes en acier inox
- dimensions spéciales

KIPP Tube rond

Référence	Matière du corps de base	Description	D1	D2	L
K0493.0112X	acier	Ø12 x 1,5	12 ±0,1	9	500/1000/2000
K0493.0114X	acier	Ø14 x 1,5	14 ±0,1	11	500/1000/2000
K0493.0115X	acier	Ø15 x 1,5	15 ±0,1	12	500/1000/2000
K0493.0116X	acier	Ø16 x 1,5	16 ±0,1	13	500/1000/2000
K0493.0118X	acier	Ø18 x 1,5	18 ±0,1	15	500/1000/2000
K0493.0120X	acier	Ø20 x 2	20 ±0,1	16	500/1000/2000
K0493.0125X	acier	Ø25 x 2	25 ±0,1	21	500/1000/2000
K0493.0130X	acier	Ø30 x 2	30 ±0,1	26	500/1000/2000
K0493.0140X	acier	Ø40 x 4	40 ±0,15	32	500/1000/2000
K0493.0150X	acier	Ø50 x 4	50 ±0,2	42	500/1000/2000
K0493.0220X	aluminium	Ø20 x 3	20	14	500/1000/2000
K0493.0230X	aluminium	Ø30 x 2	30 ±0,1	26	500/1000/2000
K0493.0240X	aluminium	Ø40 x 3	40 ±0,15	34	500/1000/2000
K0493.0250X	aluminium	Ø50 x 3	50 ±0,2	44	500/1000/2000

KIPP Tube carré

Référence	Matière du corps de base	Description	D1	D2	L
K0493.4120X	acier	20 x 20 x 1	20 ±0,3	18	500/1000/2000
K0493.4125X	acier	25 x 25 x 1,5	25 ±0,3	22	500/1000/2000
K0493.4130X	acier	30 x 30 x 2	30 ±0,3	26	500/1000/2000
K0493.4140X	acier	40 x 40 x 3	40 ±0,4	34	500/1000/2000
K0493.4210X	aluminium	10 x 10	10*	-	500/1000/2000
K0493.4220X	aluminium	20 x 20 x 1,5	20 ±0,2	17	500/1000/2000
K0493.4230X	aluminium	30 x 30 x 2	30 ±0,2	26	500/1000/2000
K0493.4240X	aluminium	40 x 40 x 4	40 ±0,3	32	500/1000/2000

Bouchon

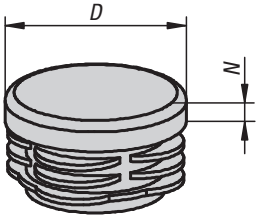

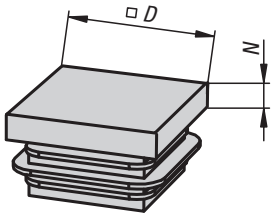

Matière :
Thermoplastique.

Finition :
Noir.

Exemple de commande :
K0494.025200

Nota :
Les bouchons servent à protéger les angles et à fermer les extrémités des tubes. Ils peuvent être montés en les enfonçant manuellement ou à l'aide d'un maillet plastique.

KIPP Bouchon

Référence	Finition 2	D	N	Assorti à
K0494.018150	pour tube rond	18	5	Ø18X1,5
K0494.020200	pour tube rond	20	5	Ø20X2
K0494.025200	pour tube rond	25	5	Ø25X2
K0494.030200	pour tube rond	30	5	Ø30X2
K0494.040300	pour tube rond	40	5	Ø40X3
K0494.040400	pour tube rond	40	5	Ø40X4
K0494.050400	pour tube rond	50	5	Ø50X3 / Ø50X4
K0494.420100	pour tube carré	20	5	20X20X1
K0494.425150	pour tube carré	25	5	25X25X1,5
K0494.430200	pour tube carré	30	5	30X30X2
K0494.440300	pour tube carré	40	5	40X40X3
K0494.440400	pour tube carré	40	5	40X40X4

Support d'écran

K1510.3000

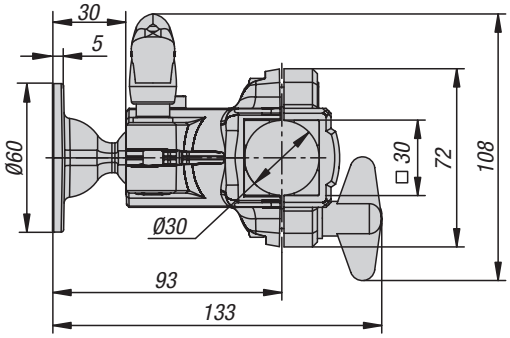

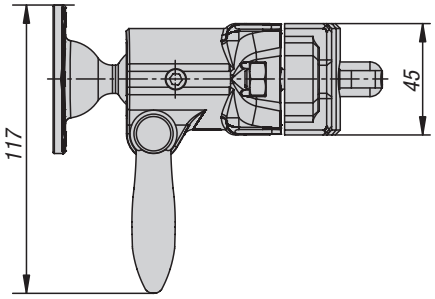

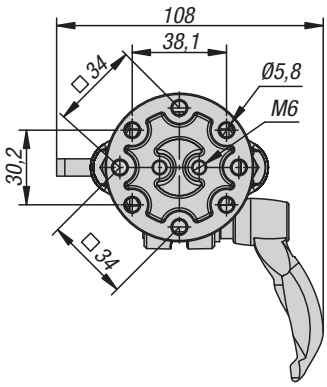

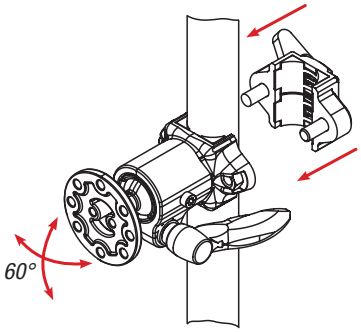

Matière :
Mélange de matériaux à haute résistance thermoplastique / aluminium.

Finition :
Noir / naturel.

Exemple de commande :
K1510.3001

Nota :
Nous proposons trois supports de base pour moniteurs et écrans tactiles industriels :

Compact :
peu encombrant, offre un angle de pivotement de 60°. Pour les charges jusqu'à 10 kg (statiques). Avec plaque à visser universelle. Le support de base convient pour une fixation sur des tubes ronds de 30 mm de diamètre ou des tubes carrés 30x30 mm. Les réducteurs 29040 disponibles en option permettent le raccordement à d'autres pièces (tubes ronds de 20 et 25 mm de diamètre ou tubes carrés 20x20 et 25x25 mm).
Avec bride tournante :
support d'écran avec verrouillage résistant aux vibrations, inclinaison de 90° par paliers de 15°. Pour moniteurs/boîtiers de commande jusqu'à 25 kg (statiques). Avec plaque à visser universelle. Le support de base convient pour une fixation sur des tubes ronds de 30 mm de diamètre. Les réducteurs 29042 disponibles en option permettent le raccordement à d'autres pièces (tubes ronds de 20 et 25 mm de diamètre ou tubes carrés 20x20 mm).
Avec joint de cadran sphéroïde :
permet une plage de pivotement de 60°. Pour les charges jusqu'à 10 kg (statiques). Avec plaque à visser universelle. Le support de base convient pour une fixation sur des tubes ronds de 30 mm de diamètre. Les réducteurs 29042 disponibles en option permettent le raccordement à d'autres pièces (tubes ronds de 20 et 25 mm de diamètre ou tubes carrés 20x20 mm).

Nous proposons en option pour les différents raccordements une console murale, une console profilée, des bras de support simples/doubles, un support de tablette, une console de clavier et une plaque de connexion VESA 50/75 ou 75/100.

KIPP Support d'écran

Référence	Figure	Finition
K1510.3000		compact
K1510.3001		avec bride rotative
K1510.3002		à articulation sphérique
K1510.3003		console murale
K1510.3004		console profilée
K1510.5075		plaque de connexion vesa
K1510.75100		plaque de connexion vesa
K1510.3010		bras de support simple
K1510.3012		bras de support double
K1510.3014		bras de support double
K1510.3016		bras de support télescopique
K1510.3018		bras de support télescopique
K1510.3020		console de clavier
K1510.125200		support de tablette

Support d'écran

K1510.3001

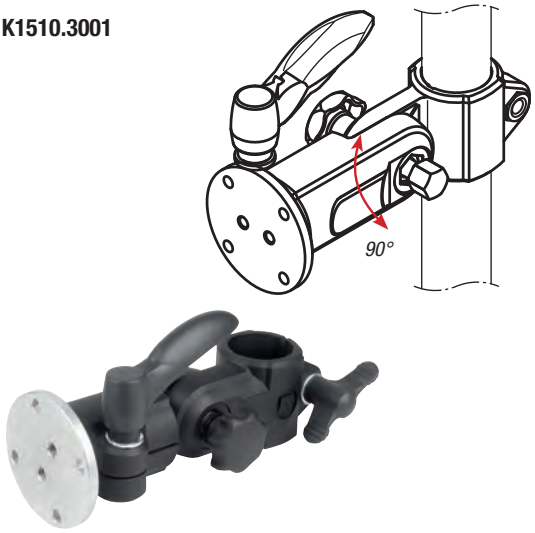

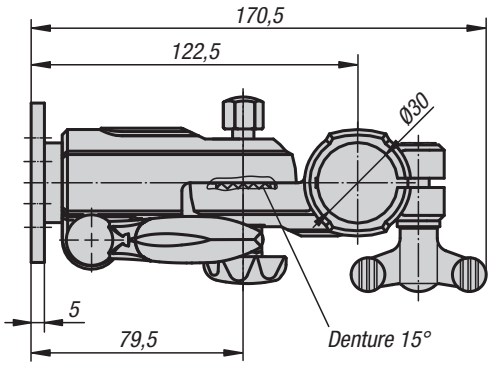

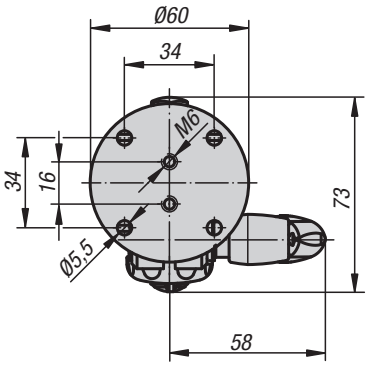

K1510.3002

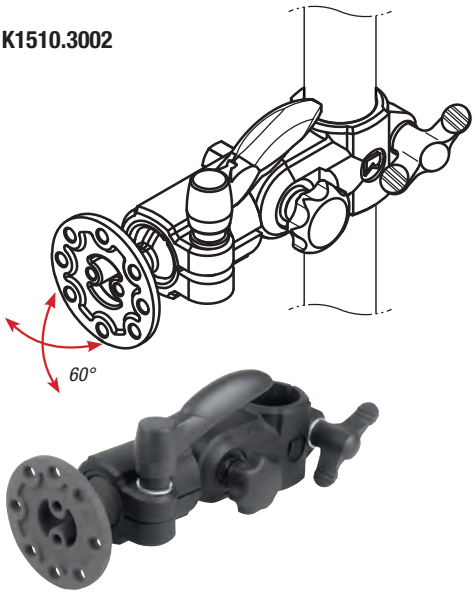

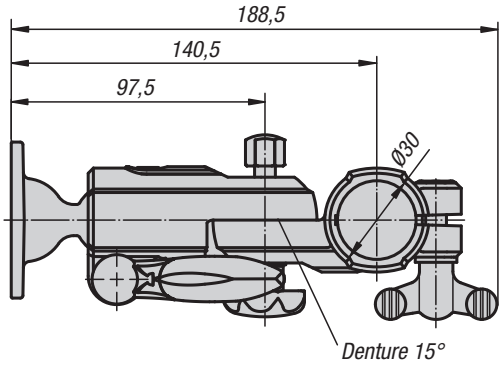

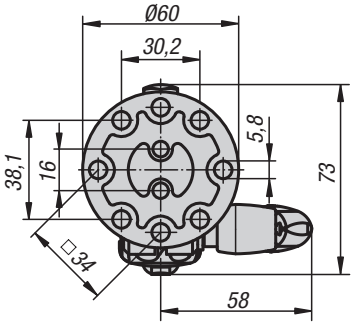

K1510.3003

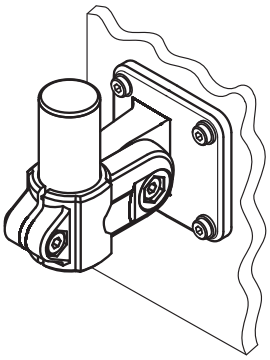

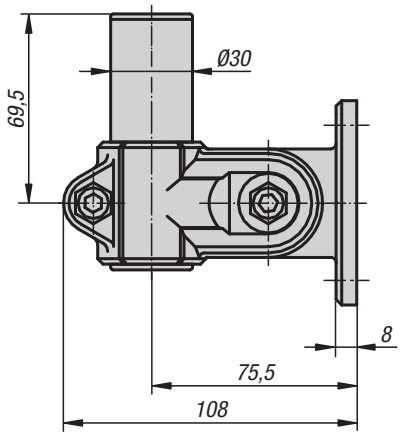

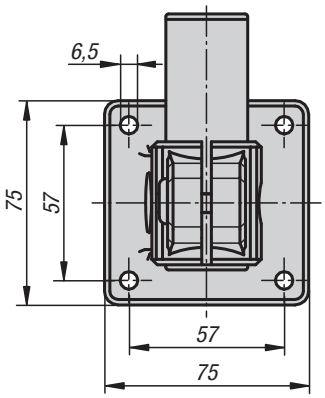

Support d'écran

K1510.3004

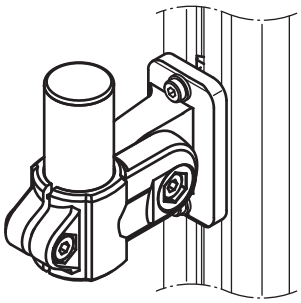

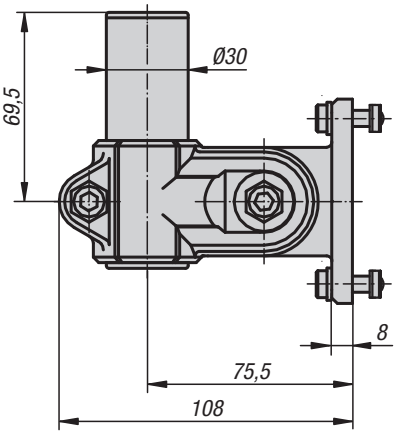

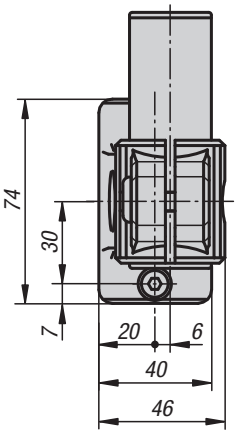

K1510.5075

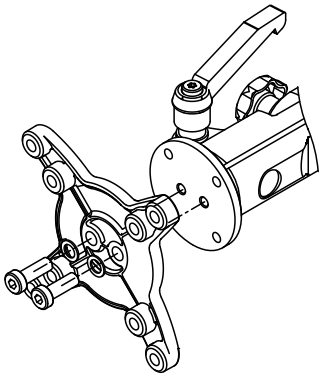

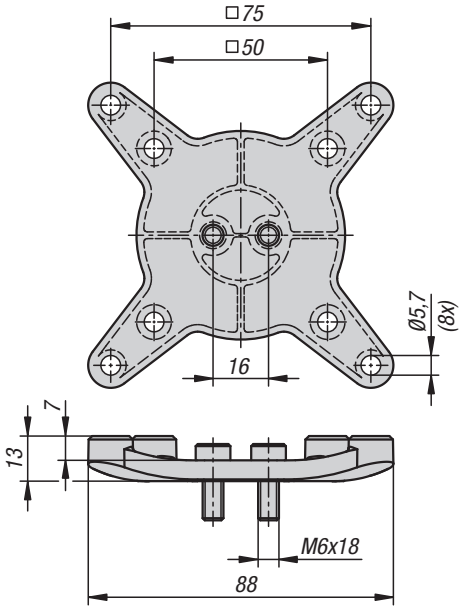

K1510.75100

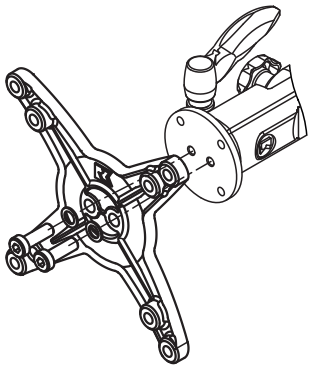

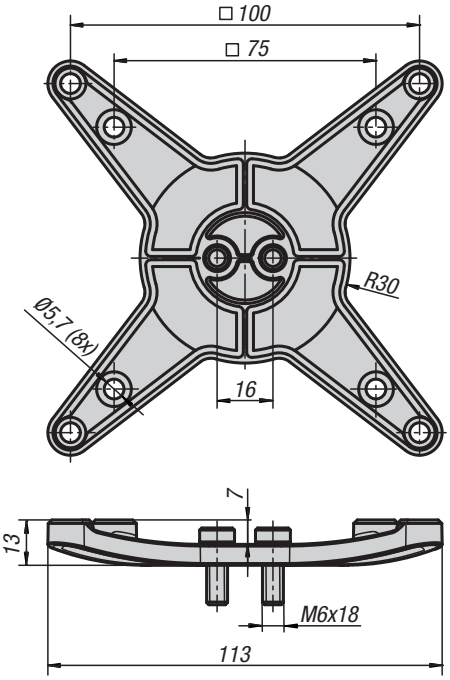

Support d'écran

K1510.3010

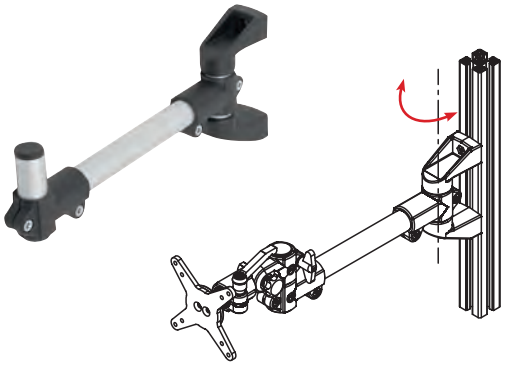

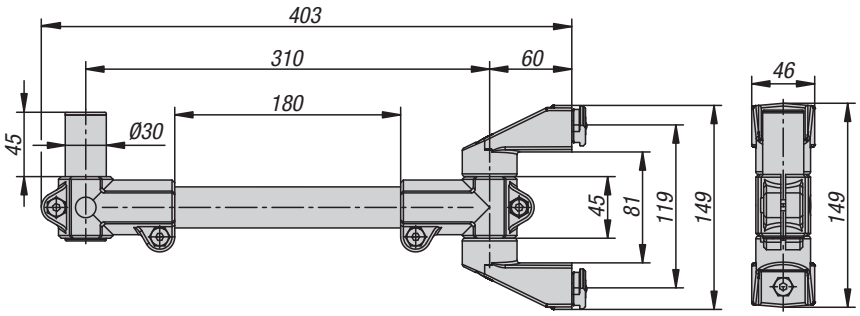

K1510.3012

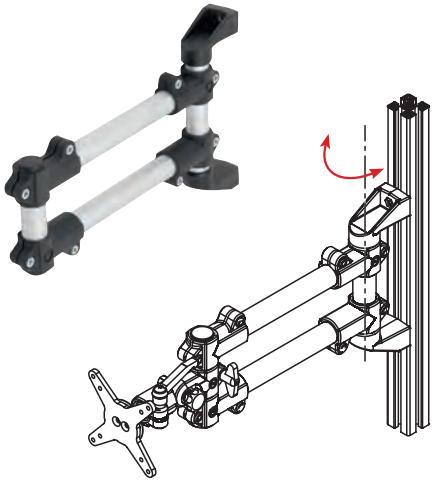

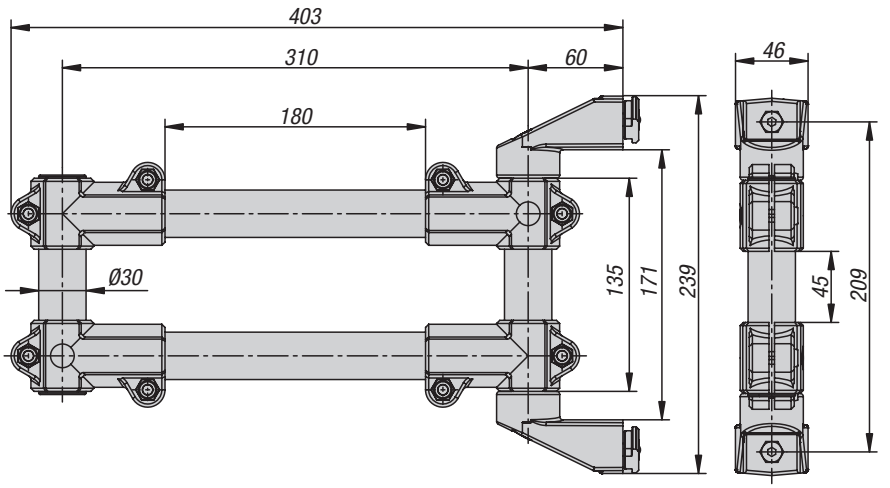

K1510.3014

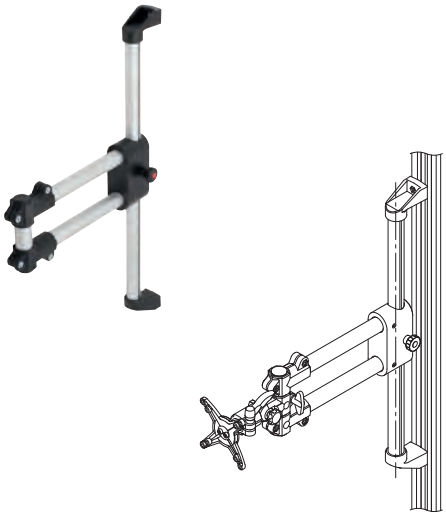

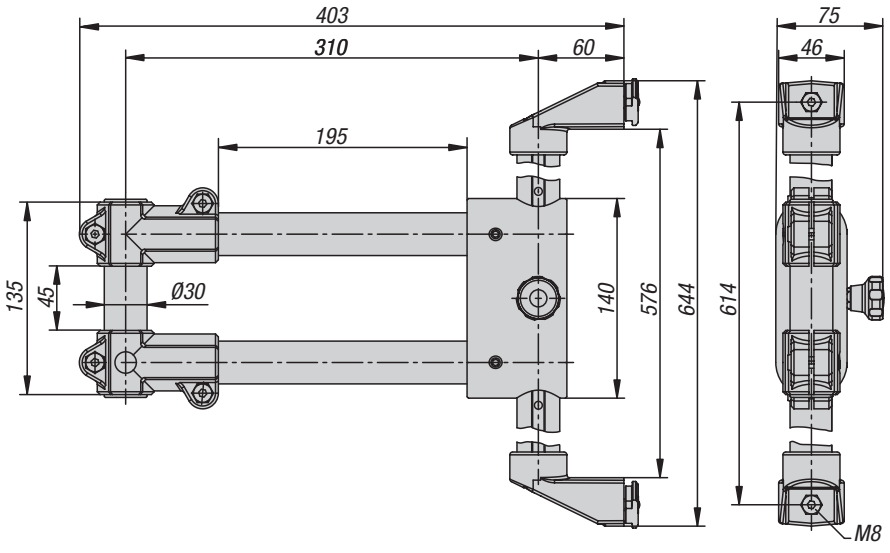

Support d'écran

K1510.3016

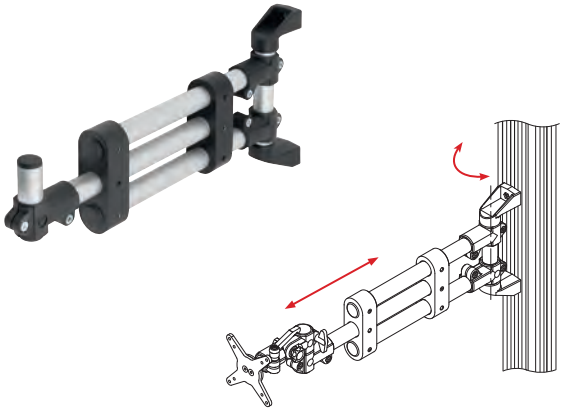

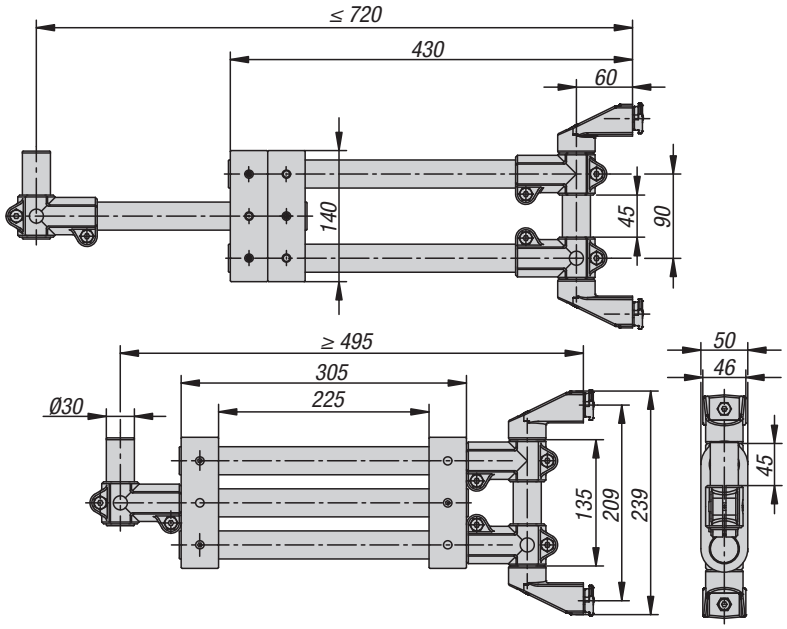

K1510.3018

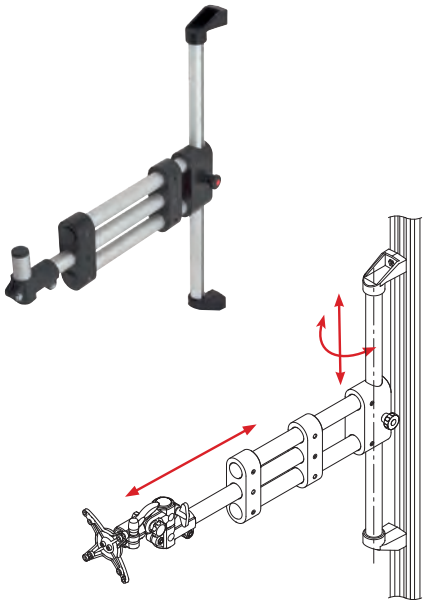

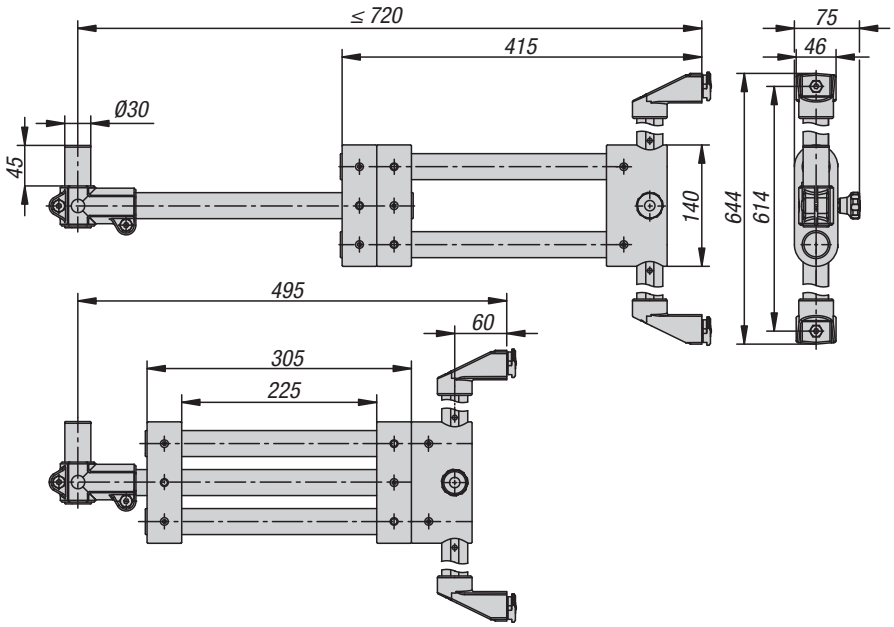

Support d'écran

K1510.3020

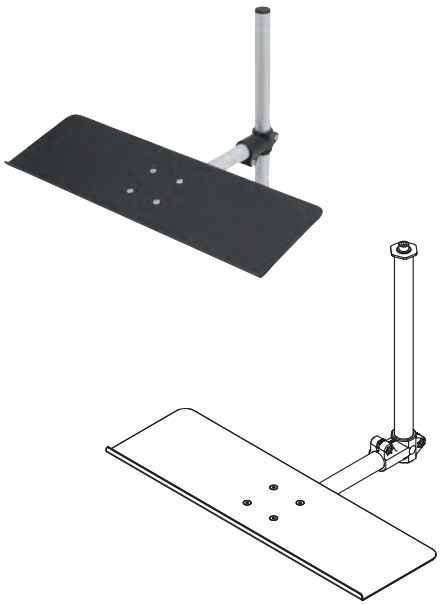

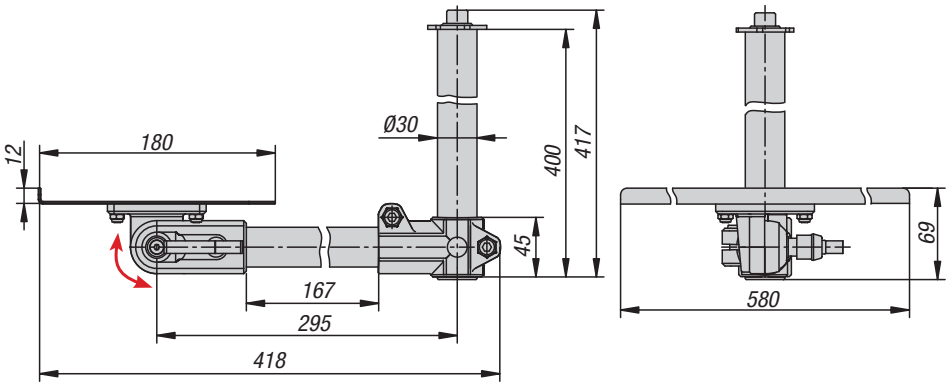

K1510.125200

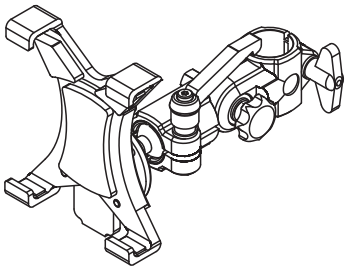

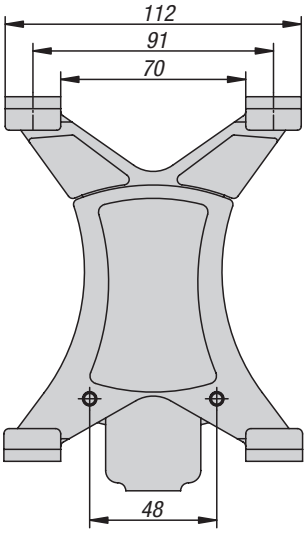

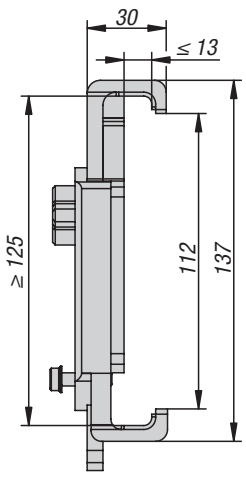

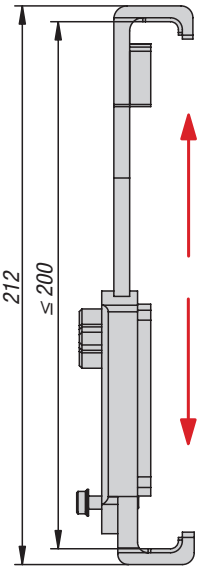

Informations techniques concernant le système de tubes unité linéaire

Le système de tubes unité linéaire est rationnel, moins coûteux et peut être utilisé universellement. Une rigidité excellente, une faible flexion, une charge admissible élevée et une utilisation simple caractérisent les unités linéaires. Il existe quatre dimensions pour les différents cas d'utilisation et les différentes charges (tube de guidage Ø18 mm à 50 mm).

Propriétés :
– Courses de série jusqu'à plus de 2000 mm
– Précision de positionnement jusqu'à ±0,2 mm sur 300 mm
– Vitesse de déplacement jusqu'à 1,5 m/min
– Motorisation au moyen d'une vis à filet trapézoïdal
– Position de montage quelconque

Description technique :
Une broche filetée placée dans un tube de guidage muni d'un écrou de guidage transmet le mouvement de rotation au chariot de guidage. Le chariot de guidage est protégé contre la torsion grâce à la clavette d'entraînement.

Fixation de l'unité linéaire :
L'unité linéaire peut être fixée, selon la position de montage et l'utilisation, à l'aide d'éléments de fixation. Pour ce faire, on peut utiliser les brides du système d'assemblage de tube.

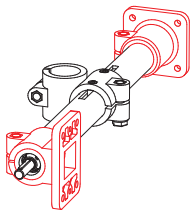

Vitesse :

n = vitesse de rotation de la broche requise

Vitesse de rotation maximale de la broche :
Palier lisse 80 tr/min
Roulement à bille 250 tr/min

Type E	Pas de vis en mm
18	2
30	3
40	4
50	4

$$n\ [tr/min] = \frac{\text{Vitesse [m/min] x 1000 [mm]}}{\text{Pas de vis de la broche [mm]}}$$

Données de charge* :
F Force [N]
M Couple [Nm]
I Couple d'inertie géométrique [cm4]

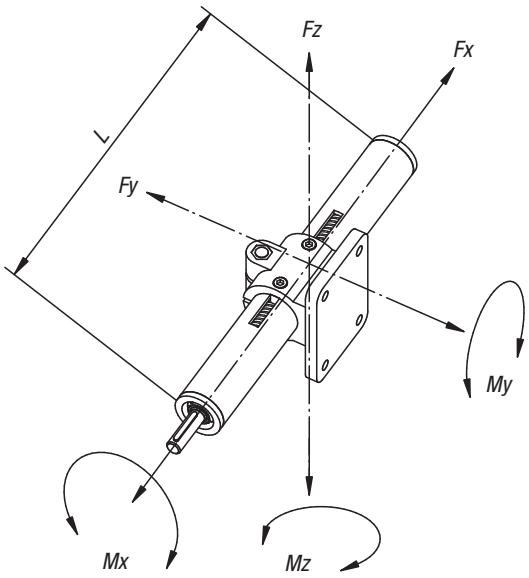

Longueur	Fx 500	Fy 500 / 1000 / 1500	Fz 500 / 1000 / 1500
Type E 18	400	90 / 10 / -	60 / 8 / -
Type E 30	800	500 / 60 / 10	500 / 50 / 9
Type E 40	1000	2100 / 250 / 60	1900 / 140 / 50
Type E 50	1700	3000 / 600 / 140	3000 / 600 / 140

Couples sans charge :

Type E	Broche avec palier lisse [Nm]	Vis avec roulement à bille [Nm]
18	-	0,20
30	0,45	0,35
40	0,65	0,50
50	1,20	0,90

Type E	Mx	My	Mz	Iy	Iz
18	1,5	4	4	0,22	0,27
30	6	15	15	1,34	1,56
40	14	40	40	4,58	5,24
50	30	65	65	11,31	12,32

* Relatives au guidages (flexion du corps de guidage f = 0,5 mm, statique, éléments finaux posés).

Unité linéaire

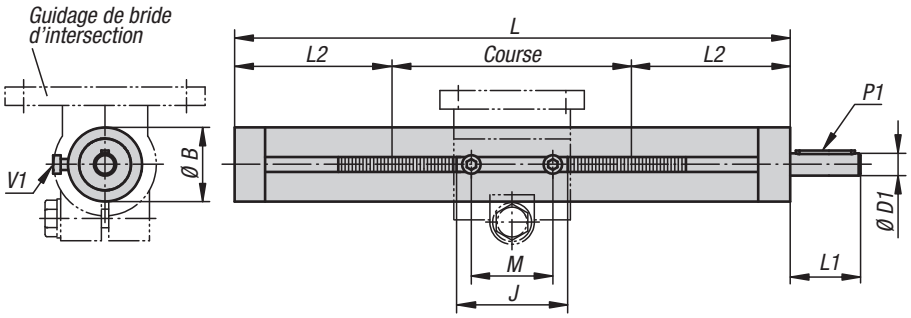

Unité linéaire
K0495.18...

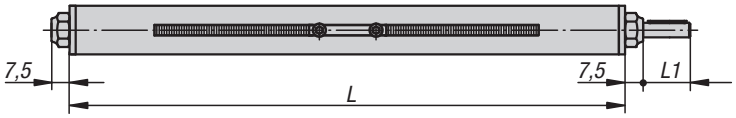

Matière, Finition :
Tube de précision selon DIN EN 10305, Inox 1.4301. Pour type E 18 acier galvanisé.
Broche à filet trapézoïdal acier, filet à droite, roulé.

Exemple de commande :
K0495.300001X500

Nota :
Le coulisseau sur lequel se monte la bride reste automatiquement en position.

Sur demande :
Filetage à gauche, version Inox, 2 broches motrices, autres dispositifs de levage ou volants.

Accessoires :
- Guidages K0496, K0497, K0498, K0499
- Bride du système de connexion de tube

Principe fonctionnel:
Le mouvement de rotation de la broche est transformé en un mouvement linéaire du coulisseau de guidage.

KIPP Unité linéaire

Référence	Finition 1	Type E	Broche	L	Course S	B	D1	J	L1	L2	M	P1 clavette parallèle DIN 6885	V1
K0495.300001X300	avec palier lisse	30	Tr 14x3	300	100	30	8 h8	38	26	100	28	2 x 2 x 20	M4x8
K0495.300001X500	avec palier lisse	30	Tr 14x3	500	300	30	8 h8	38	26	100	28	2 x 2 x 20	M4x8
K0495.300001X800	avec palier lisse	30	Tr 14x3	800	600	30	8 h8	38	26	100	28	2 x 2 x 20	M4x8
K0495.400001X300	avec palier lisse	40	Tr 20x4	300	91	40	12 h8	55	38	104,5	44	4 x 4 x 32	M6x10
K0495.400001X500	avec palier lisse	40	Tr 20x4	500	291	40	12 h8	55	38	104,5	44	4 x 4 x 32	M6x10
K0495.400001X800	avec palier lisse	40	Tr 20x4	800	591	40	12 h8	55	38	104,5	44	4 x 4 x 32	M6x10
K0495.400001X1000	avec palier lisse	40	Tr 20x4	1000	791	40	12 h8	55	38	104,5	44	4 x 4 x 32	M6x10
K0495.500001X500	avec palier lisse	50	Tr 20x4	500	265	50	12 h8	63	38	117,5	44	4 x 4 x 32	M6x10
K0495.500001X800	avec palier lisse	50	Tr 20x4	800	565	50	12 h8	63	38	117,5	44	4 x 4 x 32	M6x10
K0495.500001X1000	avec palier lisse	50	Tr 20x4	1000	765	50	12 h8	63	38	117,5	44	4 x 4 x 32	M6x10
K0495.180101X300	avec roulement à bille	18	Tr 10x2	300	145	18	6 h9	24	17	77,5	18	2 x 2 x 12	M3x5
K0495.180101X500	avec roulement à bille	18	Tr 10x2	500	345	18	6 h9	24	17	77,5	18	2 x 2 x 12	M3x5
K0495.300101X300	avec roulement à bille	30	Tr 14x3	300	100	30	8 h8	38	26	100	28	2 x 2 x 20	M4x8
K0495.300101X500	avec roulement à bille	30	Tr 14x3	500	300	30	8 h8	38	26	100	28	2 x 2 x 20	M4x8
K0495.300101X800	avec roulement à bille	30	Tr 14x3	800	600	30	8 h8	38	26	100	28	2 x 2 x 20	M4x8
K0495.400101X300	avec roulement à bille	40	Tr 20x4	300	91	40	12 h8	55	38	104,5	44	4 x 4 x 32	M6x10
K0495.400101X500	avec roulement à bille	40	Tr 20x4	500	291	40	12 h8	55	38	104,5	44	4 x 4 x 32	M6x10
K0495.400101X800	avec roulement à bille	40	Tr 20x4	800	591	40	12 h8	55	38	104,5	44	4 x 4 x 32	M6x10
K0495.400101X1000	avec roulement à bille	40	Tr 20x4	1000	791	40	12 h8	55	38	104,5	44	4 x 4 x 32	M6x10
K0495.500101X500	avec roulement à bille	50	Tr 20x4	500	265	50	12 h8	63	38	117,5	44	4 x 4 x 32	M6x10
K0495.500101X800	avec roulement à bille	50	Tr 20x4	800	565	50	12 h8	63	38	117,5	44	4 x 4 x 32	M6x10
K0495.500101X1000	avec roulement à bille	50	Tr 20x4	1000	765	50	12 h8	63	38	117,5	44	4 x 4 x 32	M6x10

Unités linéaires en Inox

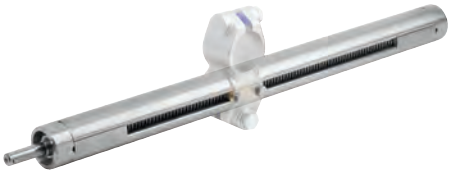

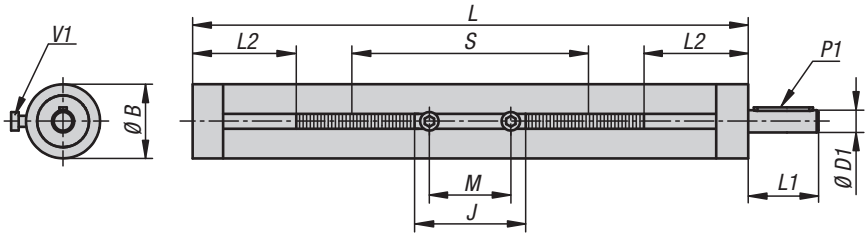

Matière :
Tube de précision selon DIN EN 10305, Inox 1.4301.
Broche à filet trapézoïdal, filetage à droite, roulée, Inox 1.4301.

Exemple de commande :
K0495.1300101X500

Nota :
Le coulisseau sur lequel se monte la bride reste automatiquement en position.

Sur demande :
Filetage à gauche, 2 broches motrices, autres courses ou volants.

Accessoires :
- Guidages Inox K0496, K0498, K0499
- Brides du système d'assemblage de tube

Principe fonctionnel:
Le mouvement de rotation de la broche est transformé en un mouvement linéaire du coulisseau de guidage.

KIPP Unités linéaires en Inox

Référence	Finition 1	Type E	Broche	L	Course S	B	D1	J	L1	L2	M	P1 clavette parallèle DIN 6885	V1
K0495.1300101X300	avec roulement à bille	30	Tr 14x3	300	140	30	8 h8	31	26	80	22	2 x 2 x 20	M4x8
K0495.1300101X500	avec roulement à bille	30	Tr 14x3	500	340	30	8 h8	31	26	80	22	2 x 2 x 20	M4x8
K0495.1300101X800	avec roulement à bille	30	Tr 14x3	800	640	30	8 h8	31	26	80	22	2 x 2 x 20	M4x8
K0495.1400101X300	avec roulement à bille	40	Tr 20x4	300	146	40	12 h8	39	38	77	28	4 x 4 x 32	M6x10
K0495.1400101X500	avec roulement à bille	40	Tr 20x4	500	346	40	12 h8	39	38	77	28	4 x 4 x 32	M6x10
K0495.1400101X800	avec roulement à bille	40	Tr 20x4	800	646	40	12 h8	39	38	77	28	4 x 4 x 32	M6x10
K0495.1400101X1000	avec roulement à bille	40	Tr 20x4	1000	846	40	12 h8	39	38	77	28	4 x 4 x 32	M6x10

Bride en croix

aluminium, pour unité linéaire

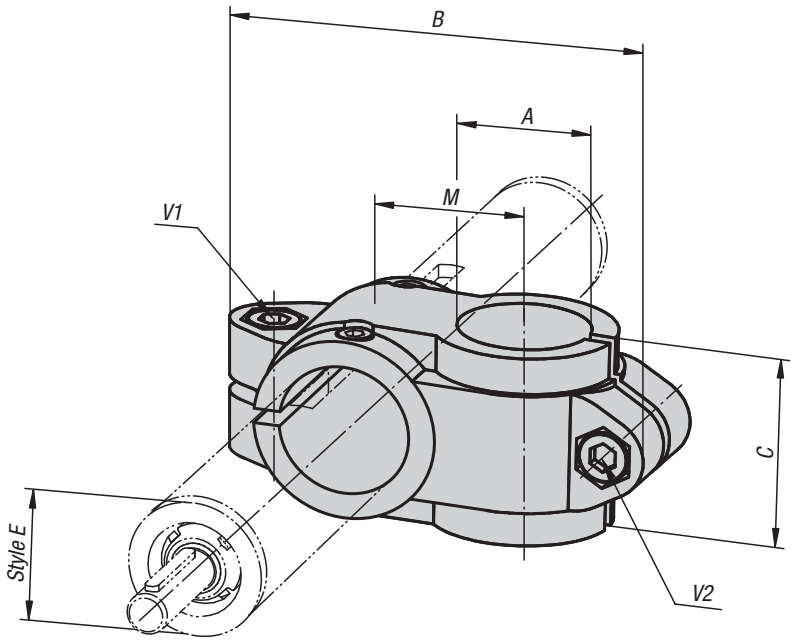

Matière :
Fonte d'aluminium.
Vis à tête cylindrique DIN 7984 et écrou hexagonal DIN 985, acier.

Finition :
Laqué avec revêtement de poudre noire.
Vis à tête cylindrique et écrou hexagonal zingués.

Exemple de commande :
K0496.1818

Sur demande :
Manettes indexables pour fixation.

KIPP Bride en croix, aluminium pour unité linéaire

Référence	Type E	A	B	C	M	V1	V2
K0496.1818	18	18	66	25,5	20	M6x16	M6x16
K0496.3020	30	20	99	40	33	M8x25	M8x25
K0496.3030	30	30	99	40	33	M8x25	M8x25
K0496.4020	40	20	109	40	36	M10x30	M8x25
K0496.4040	40	40	137	60	45	M10x30	M10x30
K0496.5040	50	40	154	70	54	M10x35	M10x35
K0496.5050	50	50	154	70	54	M10x35	M10x35

Bride en croix en Inox

pour unité linéaire

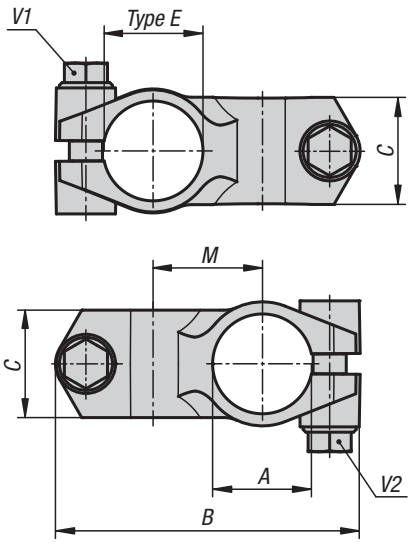

Matière :
Inox coulé de précision 1.4308.
Vis, Inox A2.

Finition :
Polissage électrolytique.

Exemple de commande :
K0496.13030

Sur demande :
Manettes indexables pour fixation.

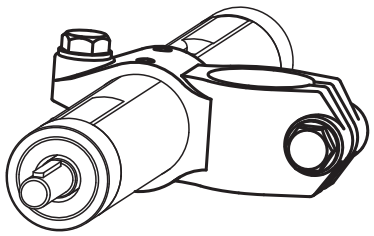

KIPP Bride en croix en Inox pour unité linéaire

Référence	Type E	A	B	C	M	V1	V2
K0496.13030	30	30	92	32,4	33	M8x30	M8x30
K0496.14040	40	40	118	40	42	M10x35	M10x35

Bride en croix

aluminium, pour unité linéaire

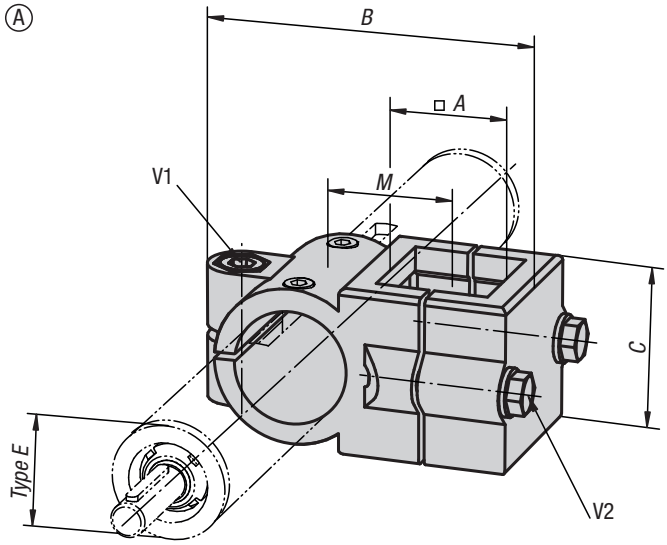

Matière :
Fonte d'aluminium.
Vis de serrage avec écrou, acier.

Finition :
Laqué avec revêtement de poudre noire.
Vis de serrage avec écrou zingué.

Exemple de commande :
K0497.4040

Sur demande :
Manettes indexables pour fixation.

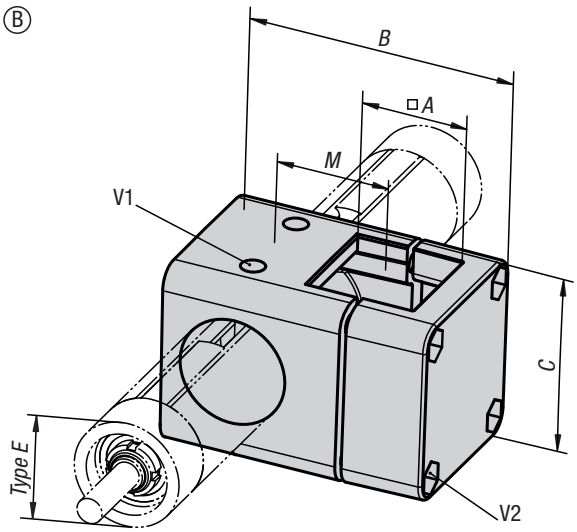

KIPP Bride en croix, aluminium pour unité linéaire

Référence	Forme	Type E	A	B	C	M	V1	V2
K0497.3030	A	30	30	86	45	33	M8x35	M8x35
K0497.4040	A	40	40	117	60	47	M10x50	M8x45
K0497.5050	B	50	50	126	86	53	M8x50	M8x50

Bride en croix

aluminium, pour unité linéaire

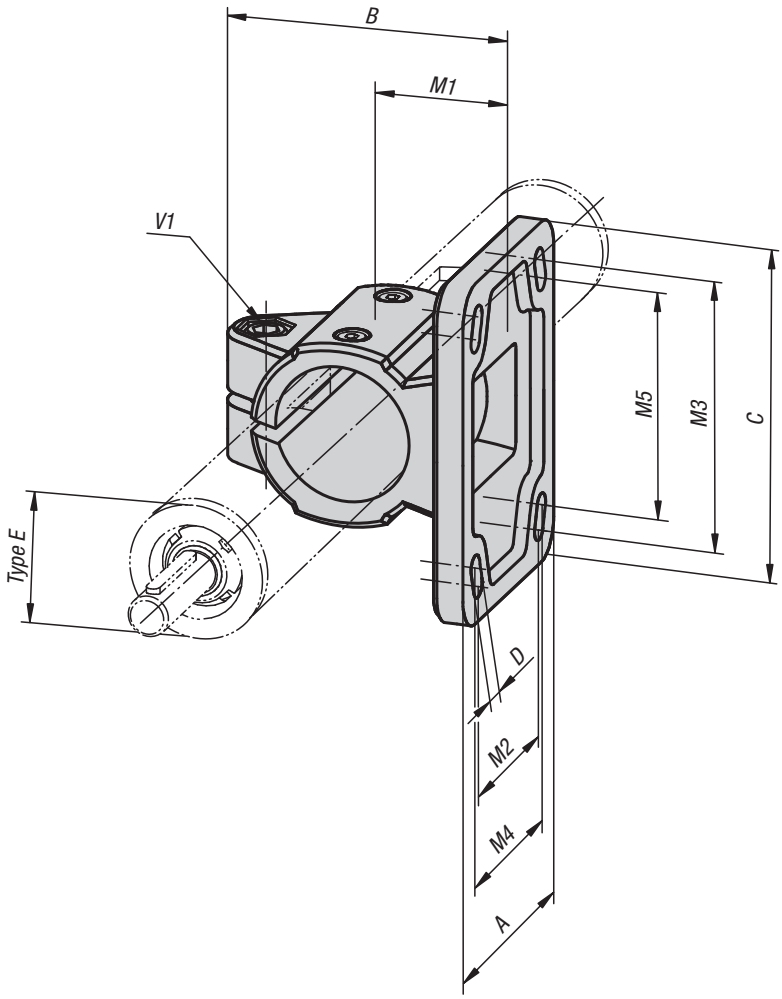

Matière :
Fonte d'aluminium.
Vis à tête cylindrique DIN 7984 et écrou hexagonal DIN 985, acier.

Finition :
Laqué avec revêtement de poudre noire.
Vis à tête cylindrique et écrou hexagonal zingués.

Exemple de commande :
K0498.50

Nota :
* Trou oblong.

Sur demande :
Manettes indexables pour fixation.

KIPP Bride d'intersection, aluminium pour unité linéaire

Référence	Type E	A	B	C	D	M1	M2	M3	M4	M5	V1
K0498.18	18	37	42,5	50	5,5 (2x)	18	-	40	-	-	M6x16
K0498.30	30	55	63	78	6,5* (2x)	30	-	60	-	53	M8x25
K0498.40	40	80	87	105	8,5* (4x)	42	52	82	60	80	M10x30
K0498.50	50	92	100	130	10,5* (4x)	50	60	100	62	98	M10x35

Bride d'intersection en Inox

pour unité linéaire

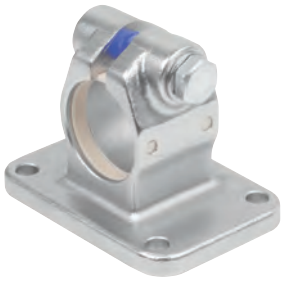

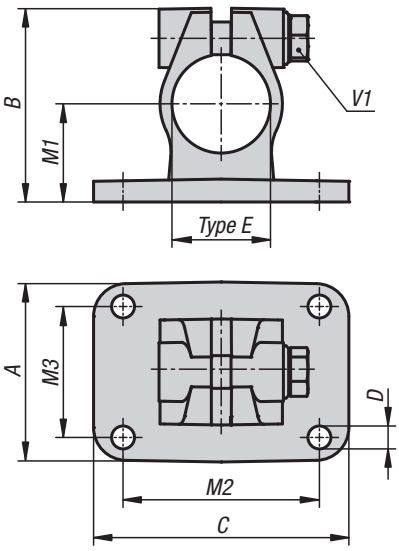

Matière :
Inox coulé de précision 1.4308.
Vis, Inox A2.

Finition :
Polissage électrolytique.

Exemple de commande :
K0498.130

Sur demande :
Manettes indexables pour fixation.

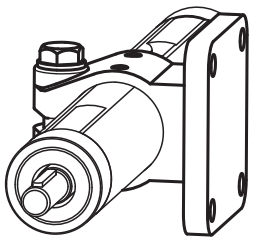

KIPP Bride d'intersection en Inox pour unité linéaire

Référence	Type E	A	B	C	D	M1	M2	M3	V1
K0498.130	30	55	59	78	7	30	60	40	M8x30
K0498.140	40	80	80	80	9	42	60	60	M10x35

Bride de pied

aluminium, pour unité linéaire

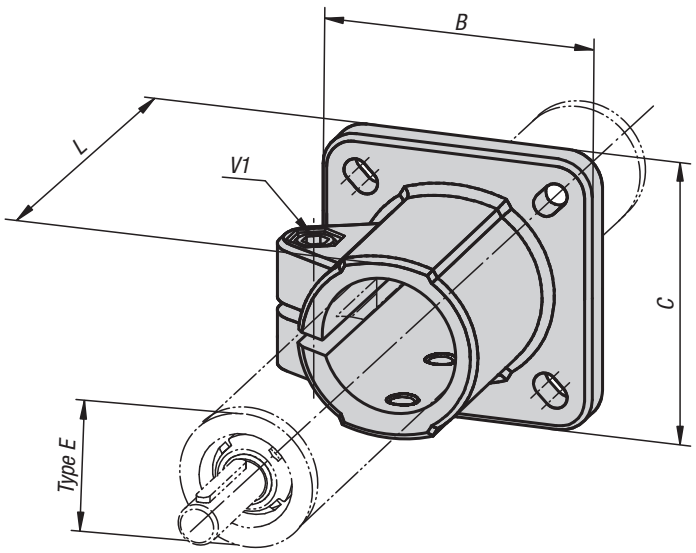

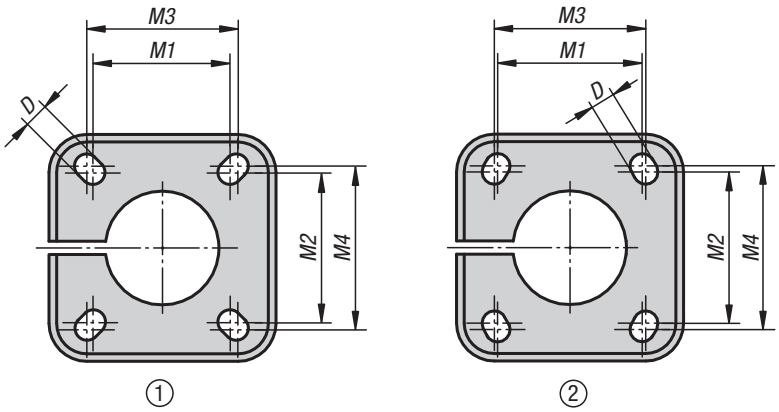

Matière :
Fonte d'aluminium.
Vis à tête cylindrique DIN 7984 et écrou hexagonal DIN 985, acier.

Finition :
Laqué avec revêtement de poudre noire.
Vis à tête cylindrique et écrou hexagonal zingués.

Exemple de commande :
K0499.30

Sur demande :
Manettes indexables pour fixation.

KIPP Bride de pied, aluminium pour unité linéaire

Référence	Gabarit des perçages	Type E	B	C	D	L	M1	M2	M3	M4	V1
K0499.18	1	18	42	42	5,5	37	28	28	30	30	M6x20
K0499.30	2	30	60	60	6,5	50	40	42	42	45	M8x25
K0499.40	1	40	90	90	8,5	70	60	60	64	64	M10x30
K0499.50	1	50	105	90	10,5	85	74	74	80	80	M10x35

Bride de pied en Inox

pour unité linéaire

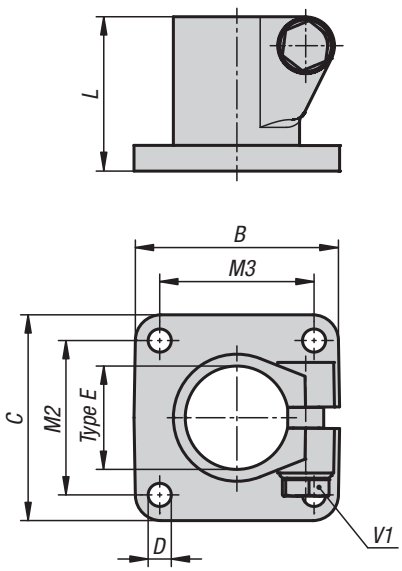

Matière :
Inox coulé de précision 1.4308.
Vis, Inox A2.

Finition :
Polissage électrolytique.

Exemple de commande :
K0499.130

Sur demande :
Manettes indexables pour fixation.

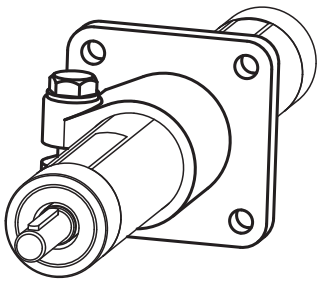

KIPP Bride de pied en Inox pour unité linéaire

Référence	Type E	B	C	D	L	M2	M3	V1
K0499.130	30	60	60	7	50	40	40	M8x30
K0499.140	40	80	80	9	60	60	60	M10x35

Notes :

Informations techniques raccord de tube carré

Raccords en matière plastique d'excellente qualité avec renforcement en acier à enficher dans les profils carrés
En association avec les profils en aluminium spécialement développés, les possibilités de construction sont presque illimitées. Le système peut être combiné avec de nombreux matériaux, notamment les panneaux d'agglomérés, les plaques de verre ou de plastique. Le montage s'effectue sans vis. Les raccords sont simplement emmanchés sur les profils carrés. Ainsi, ils restent démontables et peuvent être réutilisés. Afin d'empêcher le démontage, il est possible de sécuriser les raccords à l'aide de colle, de vis ou de rivets.

Capacité de charge des raccords
Les raccords à renforcement en acier pour profils carrés 25x25x1,5 et 30x30x2 possèdent une capacité de charge sous pression de max. 400 kg par tige de raccord horizontal dans les conditions suivantes :

- la distance entre la paroi extérieure du profil vertical et la paroi extérieure de la charge ne doit pas dépasser au max. 10 mm.

- la face inférieure de la charge est si rigide que les forces ne sont absorbées qu'aux angles de la charge (voir figure).

- la charge est uniquement statique, en d'autres termes sans sollicitation dynamique due à des charges mobiles.

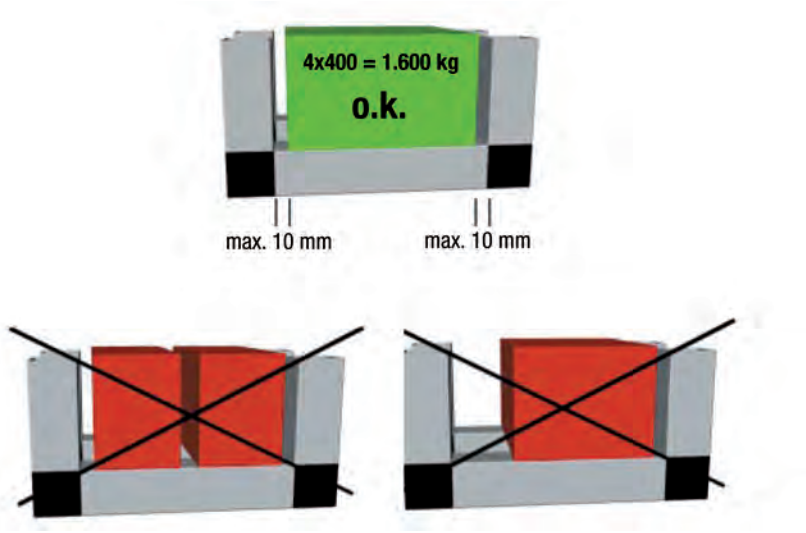

Nota :
Noter que l'utilisation d'articles tels que des patins réglables, de bouchons filetés et pieds articulés en association avec les raccords est susceptible de réduire ces valeurs pour l'ensemble de l'unité.

Coupes en onglet
Les coupes en onglet sont nécessaires lorsque les profils carrés à un appui se touchent au niveau d'un raccord. Sur demande, nous pouvons effectuer la coupe en onglet sur nos profils carrés à un appui avant la livraison.

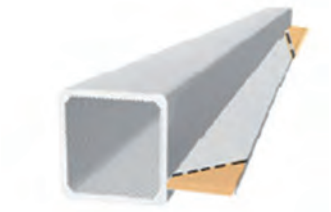

Si une coupe en onglet est effectuée, elle est de 90° au niveau du profil carré et de 45° au niveau de l'appui.

Le traitement de surface a lieu avant la coupe, c'est-à-dire que les arêtes de coupe sont nues.

Raccord de tube carré

jonction

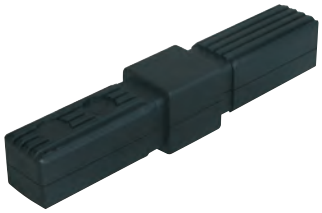

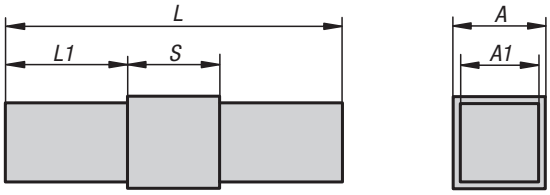

Matière, Finition :
Polyamide PA, noir.
Noyau en acier zingué.

Exemple de commande :
K0615.1201512

Nota :
Système de connexion sans vis. Les connecteurs sont enfichés facilement dans le tube carré correspondant. Ils peuvent être démontés et réutilisés plusieurs fois.

Accessoires :
- Tube carré K0627
- Tube carré avec rebord K0628

KIPP Connecteur à tube carré pièce de raccord

Référence	A	A1	L	L1	S	Assorti au carré
K0615.1201512	20	17	95	45	5	20 x 20 x 1,5
K0615.1251512	25	22	133	54	25	25 x 25 x 1,5
K0615.1302012	30	26	122	46	30	30 x 30 x 2

Raccord de tube carré

angle droit

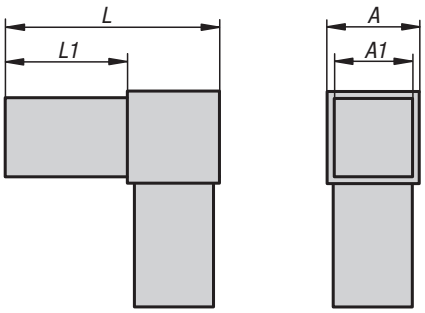

Matière, Finition :
Polyamide PA, noir.
Noyau en acier zingué.

Exemple de commande :
K0616.1201512

Nota :
Système de connexion sans vis. Les connecteurs sont enfichés facilement dans le tube carré correspondant. Ils peuvent être démontés et réutilisés plusieurs fois.

Accessoires :
- Tube carré K0627
- Tube carré avec rebord K0628

KIPP Connecteur à tube carré angle droit

Référence	A	A1	L	L1	Assorti au carré
K0616.1201512	20	17	56	36	20 x 20 x 1,5
K0616.1251512	25	22	73	48	25 x 25 x 1,5
K0616.1302012	30	26	77	47	30 x 30 x 2

Raccord de tube carré

en té

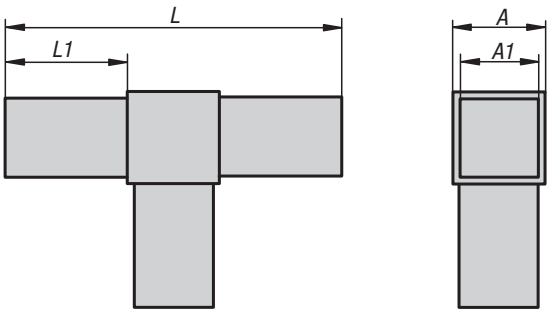

Matière, Finition :
Polyamide PA, noir.
Noyau en acier zingué.

Exemple de commande :
K0617.1201512

Nota :
Système de connexion sans vis. Les connecteurs sont enfichés facilement dans le tube carré correspondant. Ils peuvent être démontés et réutilisés plusieurs fois.

Accessoires :
- Tube carré K0627
- Tube carré avec rebord K0628

KIPP Connecteur à tube carré, té

Référence	A	A1	L	L1	Assorti au carré
K0617.1201512	20	17	92	36	20 x 20 x 1,5
K0617.1251512	25	22	127	51	25 x 25 x 1,5
K0617.1302012	30	26	124	47	30 x 30 x 2

Connecteur à tube carré

en croix

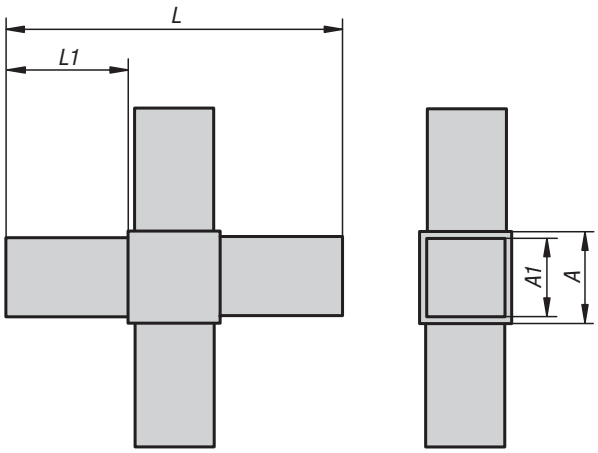

Matière, Finition :
Polyamide PA, noir.
Noyau en acier zingué.

Exemple de commande :
K0618.1201512

Nota :
Système de connexion sans vis. Les connecteurs sont enfichés facilement dans le tube carré correspondant. Ils peuvent être démontés et réutilisés plusieurs fois.

Accessoires :
- Tube carré K0627
- Tube carré avec rebord K0628

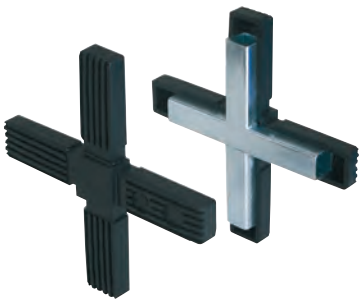

KIPP Connecteur à tube carré pièce en croix

Référence	A	A1	L	L1	Assorti au carré
K0618.1201512	20	17	92	36	20 x 20 x 1,5
K0618.1251512	25	22	127	51	25 x 25 x 1,5
K0618.1302012	30	26	124	47	30 x 30 x 2

Connecteur

angle avec jonction

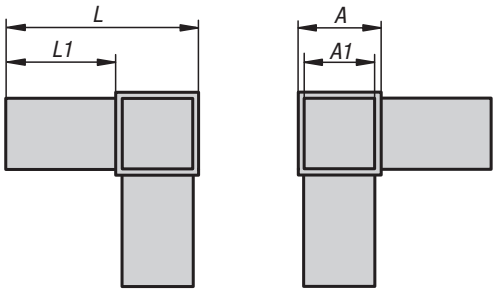

Matière, Finition :
Polyamide PA, noir.
Noyau en acier zingué.

Exemple de commande :
K0619.1201512

Nota :
Système de connexion sans vis. Les connecteurs sont enfichés facilement dans le tube carré correspondant. Ils peuvent être démontés et réutilisés plusieurs fois. Pour l'article K0619.1201512, le bouchon se ferme au centre.

Accessoires :
- Tube carré K0627
- Tube carré avec rebord K0628

KIPP Connecteur à tube carré angle avec jonction

Référence	A	A1	L	L1	Assorti au carré
K0619.1201512	20	17	56	36	20 x 20 x 1,5
K0619.1251512	25	22	77	52	25 x 25 x 1,5
K0619.1302012	30	26	77	47	30 x 30 x 2

Raccord de tube carré

en té à 4 jonctions

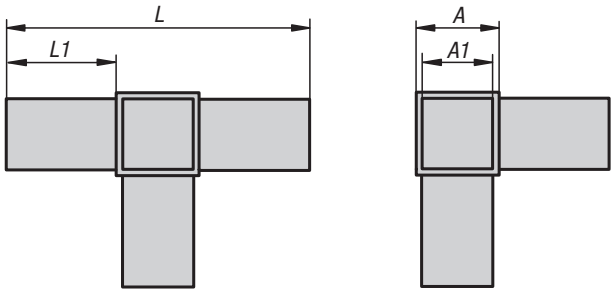

Matière, Finition :
Polyamide PA, noir.
Noyau en acier zingué.

Exemple de commande :
K0620.1201512

Nota :
Système de connexion sans vis. Les connecteurs sont enfichés facilement dans le tube carré correspondant. Ils peuvent être démontés et réutilisés plusieurs fois. Pour l'article K0620.1201512, le bouchon se ferme au centre.

Accessoires :
- Tube carré K0627
- Tube carré avec rebord K0628

KIPP Connecteur à tube carré té avec jonction

Référence	A	A1	L	L1	Assorti au carré
K0620.1201512	20	17	92	36	20 x 20 x 1,5
K0620.1251512	25	22	129	52	25 x 25 x 1,5
K0620.1302012	30	26	124	47	30 x 30 x 2

Raccord de tube carré en

croix à 5 jonctions

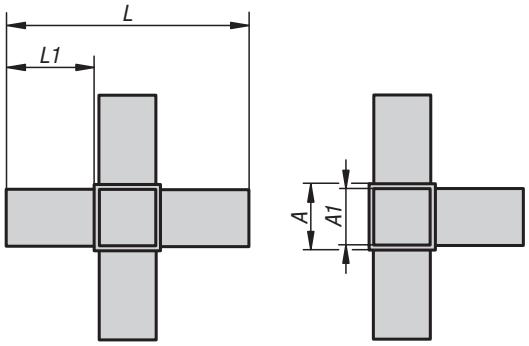

Matière, Finition :
Polyamide PA, noir.
Noyau en acier zingué.

Exemple de commande :
K0621.1201512

Nota :
Système de connexion sans vis. Les connecteurs sont enfichés facilement dans le tube carré correspondant. Ils peuvent être démontés et réutilisés plusieurs fois.

Accessoires :
- Tube carré K0627
- Tube carré avec rebord K0628

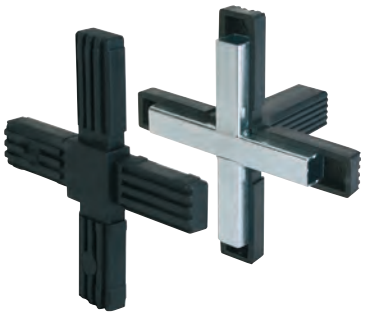

KIPP Connecteur à tube carré croix avec jonction

Référence	A	A1	L	L1	Assorti au carré
K0621.1201512	20	17	92	36	20 x 20 x 1,5
K0621.1251512	25	22	133	54	25 x 25 x 1,5
K0621.1302012	30	26	124	47	30 x 30 x 2

Raccord de tube carré

en étoile

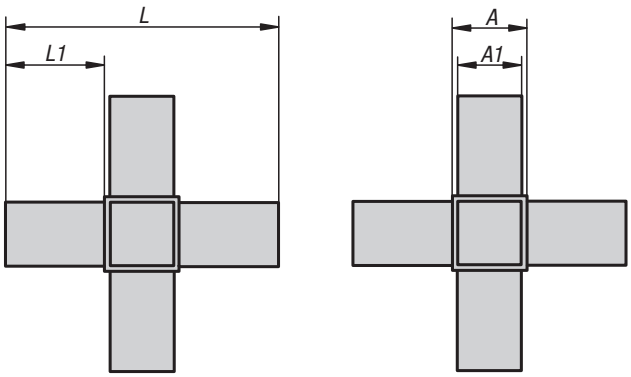

Matière, Finition :
Polyamide PA, noir.
Noyau en acier zingué.

Exemple de commande :
K0622.1201512

Nota :
Système de connexion sans vis. Les connecteurs sont enfichés facilement dans le tube carré correspondant. Ils peuvent être démontés et réutilisés plusieurs fois.

Accessoires :
- Tube carré K0627
- Tube carré avec rebord K0628

KIPP Connecteur à tube carré étoile

Référence	A	A1	L	L1	Assorti au carré
K0622.1201512	20	17	92	36	20 x 20 x 1,5
K0622.1251512	25	22	129	52	25 x 25 x 1,5
K0622.1302012	30	26	124	47	30 x 30 x 2

Raccord de tube carré

angle droit à 3 jonctions et taraudage

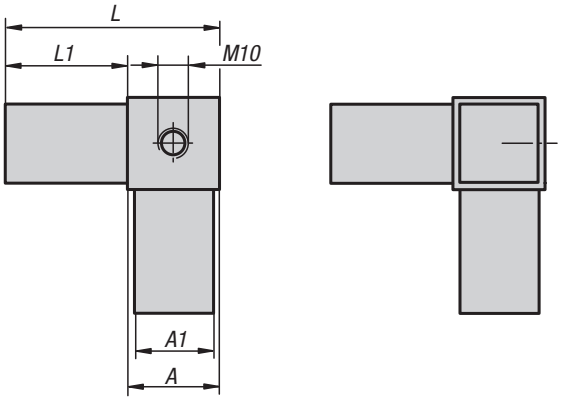

Matière, Finition :
Polyamide PA, noir.
Noyau en acier zingué.

Exemple de commande :
K0623.125151210

Nota :
Système de connexion sans vis. Les connecteurs sont enfichés facilement dans le tube carré correspondant. Ils peuvent être démontés et réutilisés plusieurs fois. Pour le montage de pieds articulés, galets etc.

Accessoires :
- Tube carré K0627
- Tube carré avec rebord K0628

KIPP Connecteur à tube carré angle avec jonction et filetage

Référence	A	A1	L	L1	Assorti au carré
K0623.125151210	25	22	77	52	25 x 25 x 1,5
K0623.130201210	30	26	77	47	30 x 30 x 2

Raccord de tube carré en

té à 4 jonctions et taraudage

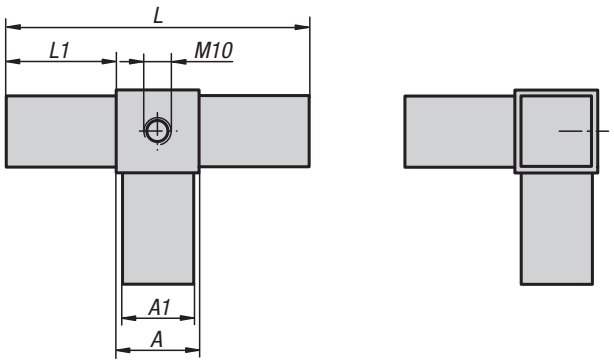

Matière, Finition :
Polyamide PA, noir.
Noyau en acier zingué.

Exemple de commande :
K0624.125151210

Nota :
Système de connexion sans vis. Les connecteurs sont enfichés facilement dans le tube carré correspondant. Ils peuvent être démontés et réutilisés plusieurs fois. Pour le montage de pieds articulés, galets etc.

Accessoires :
- Tube carré K0627
- Tube carré avec rebord K0628

KIPP Connecteur à tube carré té avec jonction et filetage

Référence	A	A1	L	L1	Assorti au carré
K0624.125151210	25	22	129	52	25 x 25 x 1,5
K0624.130201210	30	26	124	47	30 x 30 x 2

Raccord de tube carré

articulé

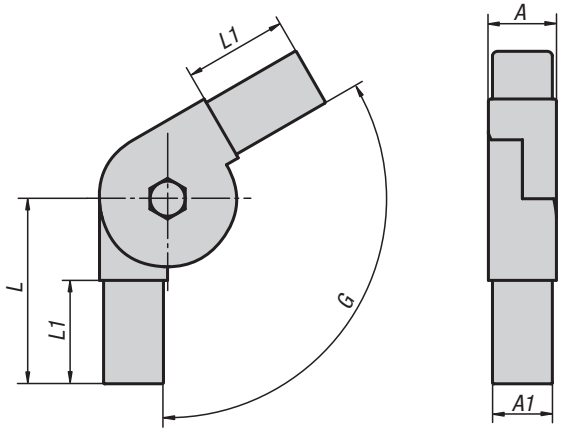

Matière, Finition :
Polyamide PA, noir.
Vis à tête cylindrique DIN 6912 et écrou hexagonal DIN 934, acier zingué.

Exemple de commande :
K0625.1251511

Nota :
Les connecteurs sont enfichés facilement dans le tube carré correspondant. Ils peuvent être démontés et réutilisés plusieurs fois. Le réglage indiqué peut être effectué sans paliers.

Accessoires :
- Tube carré K0627
- Tube carré avec rebord K0628

KIPP Connecteur à tube carré articulé

Référence	A	A1	L	L1	G	Assorti au carré
K0625.1251511	25	22	68	38	0° - 190°	25 x 25 x 1,5
K0625.1251512	25	22	59	38	45° - 195°	25 x 25 x 1,5

Connecteur à tube carré

articulé avec jonction

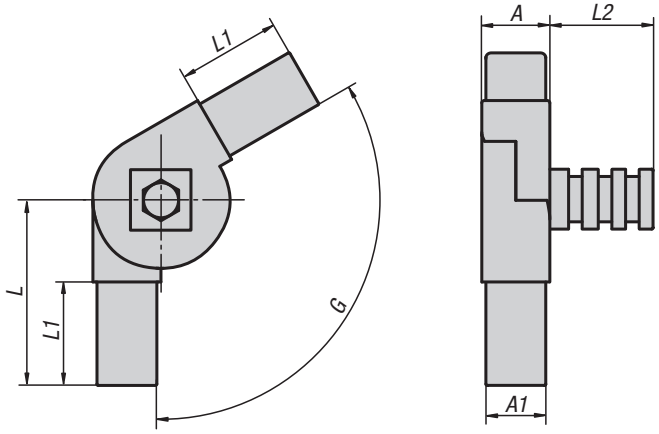

Matière, Finition :
Polyamide PA, noir.
Vis à tête cylindrique DIN 6912 et écrou hexagonal DIN 934, acier zingué.

Exemple de commande :
K0626.1251511

Nota :
Les connecteurs sont enfichés facilement dans le tube carré correspondant. Ils peuvent être démontés et réutilisés plusieurs fois. Le réglage indiqué peut être effectué sans paliers. La jonction peut être tournée sur son propre axe.

Accessoires :
- Tube carré K0627
- Tube carré avec rebord K0628

KIPP Connecteur à tube carré, articulé avec jonction

Référence	A	A1	L	L1	L2	G	Assorti au carré
K0626.1251511	25	22	68	38	42	0° - 190°	25 x 25 x 1,5
K0626.1251512	25	22	59	38	42	45° - 195°	25 x 25 x 1,5

K0627

Tube carré

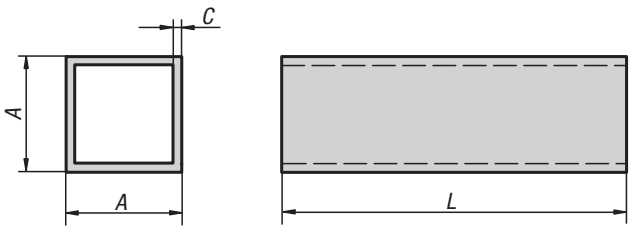

Matière :
Profilé aluminium.

Finition :
Anodisé couleur argent.

Exemple de commande :
K0628.125152X2000

Nota :
Les tubes carrés sont adaptées individuellement à nos connecteurs.

Sur demande :
- D'autres longueurs (L max. 4000 mm)
- Coupe en onglet

KIPP Tube carré

Référence	A	C	L
K0627.120152X2000	20	1,5	2000
K0627.125152X2000	25	1,5	2000
K0627.130202X2000	30	2	2000

K0628

Tube carré

avec rebord

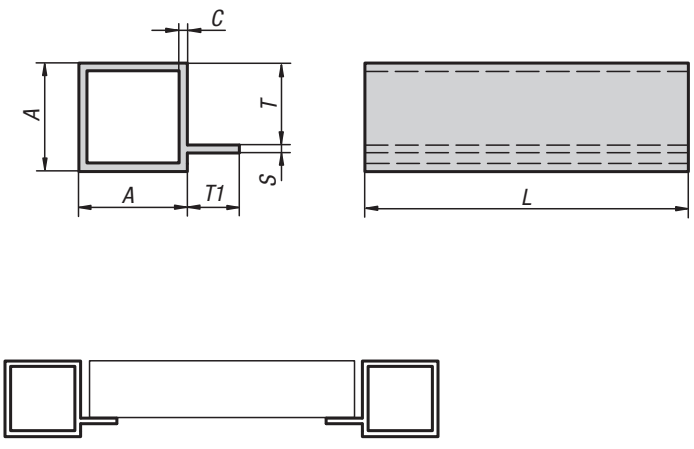

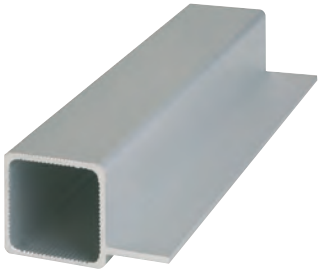

Matière :
Profilé aluminium.

Finition :
Anodisé couleur argent.

Exemple de commande :
K0628.125152X2000

Nota :
Les tubes carrés sont adaptées individuellement à nos connecteurs.

Sur demande :
- D'autres longueurs (L max. 4000 mm)
- Coupe en onglet

KIPP Tube carré avec rebord

Référence	A	C	L	S	T	T1
K0628.125152X2000	25	1,5	2000	2	19	15

K1042

Plaquette

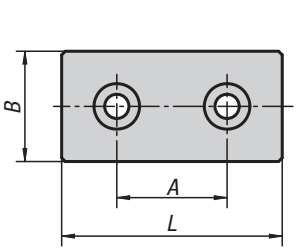

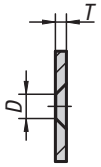

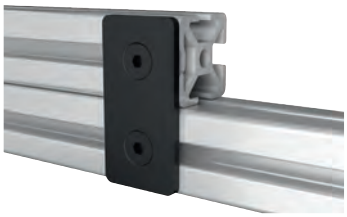

Matière :
Acier.

Finition :
Avec revêtement de poudre noire.

Exemple de commande :
K1042.06

Nota :
Un élément de fixation universel pour un assemblage et un raccordement stables de profilés, d'éléments à surface plane ou d'étagères légères.

KIPP Plaquette

Référence	Type	Largeur de la rainure	A	B	D pour vis	L	T
K1042.061	I	6	30	30	M6	60	3
K1042.081	B & I	8/10	40	40	M8	80	5
K1042.101	B	8/10	45	45	M8	90	5

K1043

Équerre

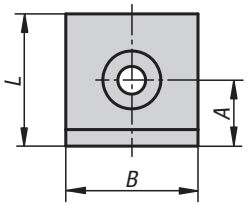

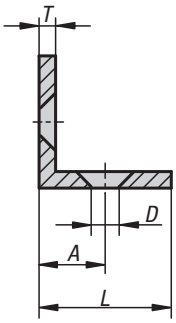

Matière :
Acier.

Finition :
Avec revêtement de poudre noire.

Exemple de commande :
K1043.06

Nota :
Un élément de fixation universel pour un assemblage et un raccordement stables de profilés, d'éléments à surface plane ou d'étagères légères.

KIPP Équerre

Référence	Type	Largeur de la rainure	A	B	D pour vis	L	T
K1043.061	I	6	15	30	M6	30	3
K1043.081	I	8/10	20	40	M8	40	5

Equerre de fixation

type I

30x30 / 40x40

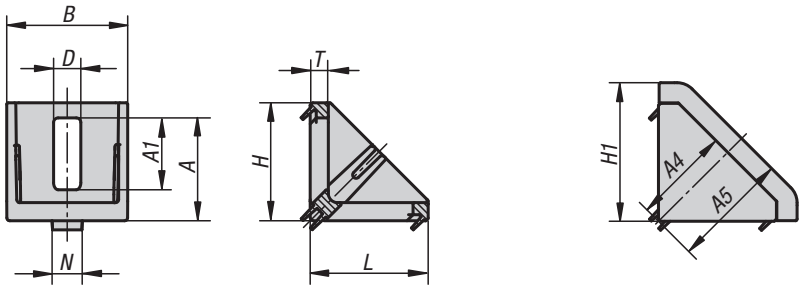

40x80

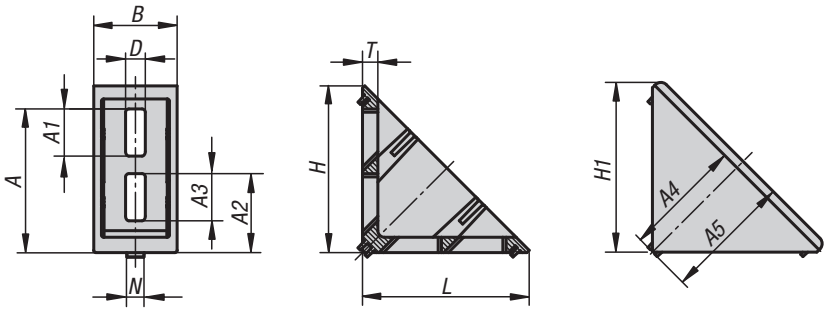

Matière :
Équerre zinc injecté haute pression.
Vis et tasseau acier.
Cache de recouvrement polyamide, renforcé de fibre de verre.

Finition :
Équerre peinte couleur aluminium.
Vis et tasseaux zingués.
Caches de recouvrement noir.

Exemple de commande :
K1045.063030

Nota :
Conçus pour renforcer des constructions en profilés et pour relier entre eux des profilés, par adhérence et sans usinage. Également utilisables comme éléments de fixation (par ex. embase) pour les composants que vous souhaitez.
Les équerres possèdent un élément de centrage, pour un montage précis avec protection anti-rotation. Si nécessaire, les éléments de centrage peuvent être retirés grâce à un point de rupture, par exemple pour monter des plaques. Le côté ouvert peut être fermé au moyen du cache de recouvrement.

KIPP Equerre de fixation type I

Référence	Type	Largeur de la rainure	Finition	A	A1	A2	A3	A4	A5	B	D	H	H1	L	N	T
K1045.063030	I	6	30x30	22,5	11	-	-	23	27	28	6,5	28	32	28	6	4
K1045.084040	I	8	40x40	34	24	-	-	32,5	39	40	9	39	46	39	8	6
K1045.088080	I	8	40x80	65,5	21,5	36	21,5	54,5	58,5	38	9	76	78	76	8	7

Equerre de fixation

type B

30x30 / 40x40 / 45x45

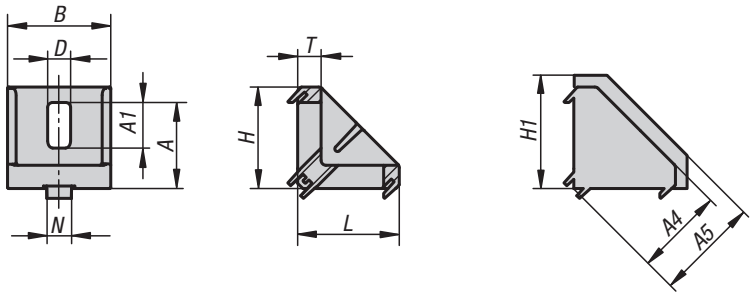

30x60 / 40x80 / 45x90

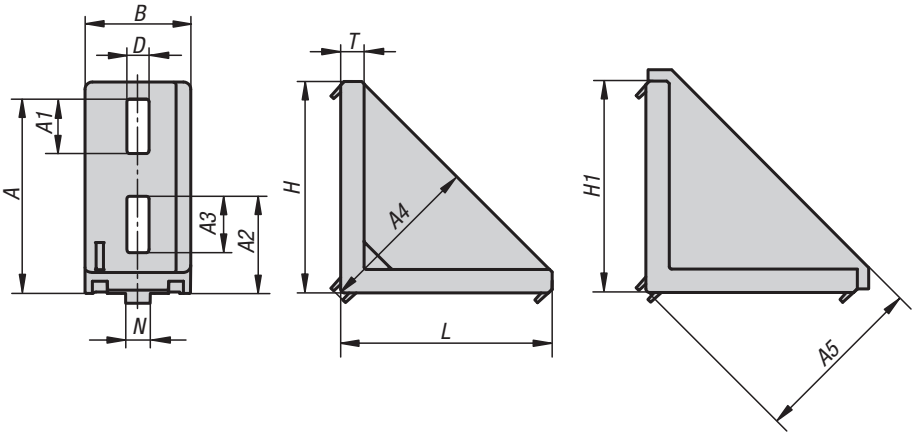

80x80 / 90x90

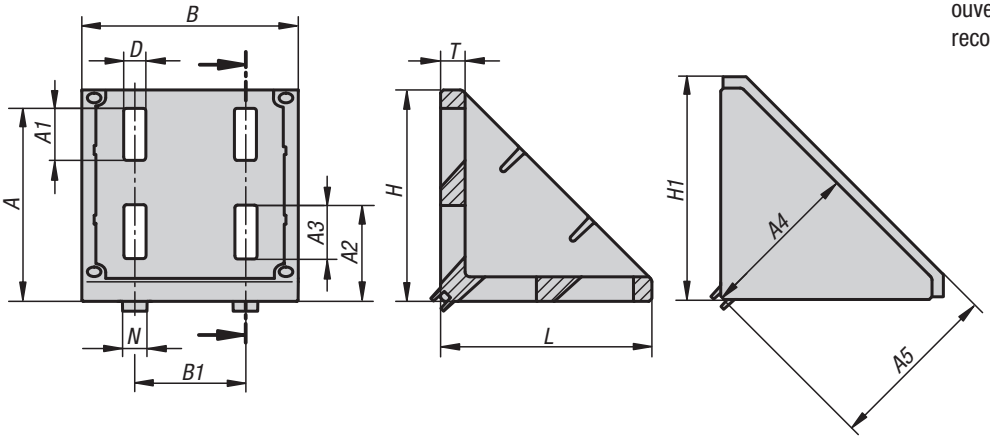

Matière :
Équerre en fonte d'aluminium.
Vis et tasseau acier.
Cache de recouvrement polyamide, renforcé de fibre de verre.

Finition :
Équerre naturelle.
Vis et tasseau zingués.
Cache de recouvrement noir.

Exemple de commande :
K1046.104040

Nota :
Conçus pour renforcer des constructions en profilés et pour relier entre eux des profilés, par adhérence et sans usinage. Également utilisables comme éléments de fixation (par ex. embase) pour les composants que vous souhaitez.
Les équerres possèdent un élément de centrage, pour un montage précis avec protection anti-rotation. Si nécessaire, les éléments de centrage peuvent être retirés grâce à un point de rupture, par exemple pour monter des plaques. Le côté ouvert peut être fermé au moyen du cache de recouvrement.

KIPP Equerre de fixation type B

Référence	Type	Largeur de la rainure	Finition	A	A1	A2	A3	A4	A5	B	B1	D	H	H1	L	N	T
K1046.083030	B	8	30x30	22	9,5	-	-	23	29	28	-	6,4	27	30	27	8	6
K1046.083060	B	8	30x60	51	11	23	11	44	49	28	-	6,4	57	61	57	8	5,5
K1046.104040	B	10	40x40	29,5	20,5	-	-	29,5	36,5	38	-	9	36	41,5	36	10	5,5
K1046.104545	B	10	45x45	35	18,5	-	-	35	44,5	42	-	9	41	50,5	41	10	9,5
K1046.104080	B	10	40x80	68	20	35	23	59	64	38	-	9	76	80	76	10	8,5
K1046.104590	B	10	45x90	79	22	39,5	23	67	72	43	-	9	86	90	86	10	9,5
K1046.108080	B	10	80x80	68,5	20	35	20	58,5	65	74	40	9	76	82,5	76	10	8
K1046.109090	B	10	90x90	78,5	21	39	22	67	75	88	45	9	86	94,5	86	10	10

Élément d'angle T1

type I

30x30

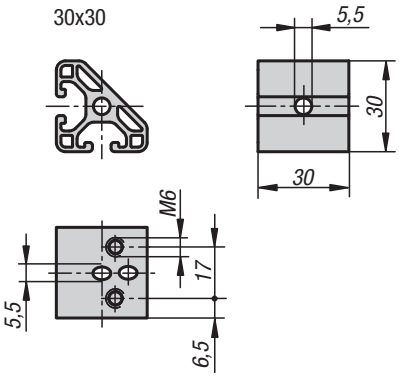

30x60

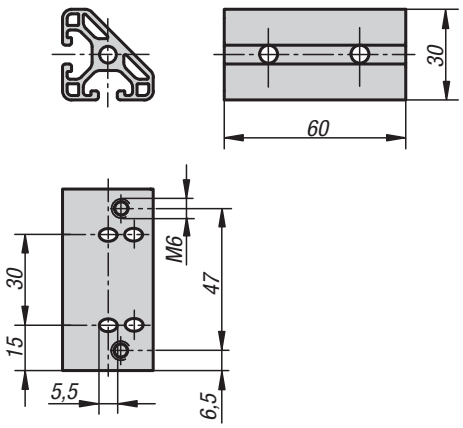

40x40

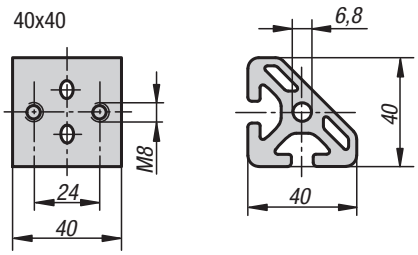

40x80

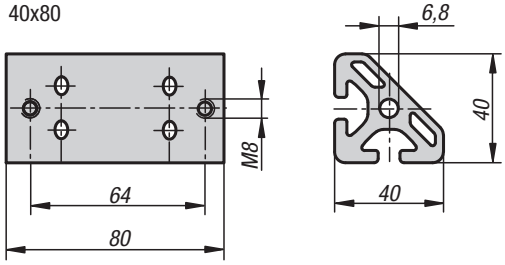

Matière :
Aluminium.

Finition :
Anodisé.

Exemple de commande :
K1047.063030

Nota :
Élément en équerre pour la fixation d'un profilé avec un angle de 45° et pour la réalisation d'entretoisements ou de jonctions.
L'élément en équerre peut être fixé avec un jeu de raccords universel (retirer la protection anti-rotation) et des vis à tête bombée ISO 7380.

KIPP Élément d'angle T1, type I

Référence	Type	Largeur de la rainure	Finition
K1047.063030	I	6	30x30
K1047.063060	I	6	30x60
K1047.084040	I	8	40x40
K1047.084080	I	8	40x80

Élément d'angle T2

type I

Matière :
Aluminium.

Finition :
Anodisé.

Exemple de commande :
K1048.063030

Nota :
Élément en équerre pour la fixation de deux profilés avec un angle de 45° et pour la réalisation d'entretoisements ou de jonctions.

L'élément en équerre peut être fixé avec des jeux de raccords universels et des vis à tête bombée ISO 7380.

30x30

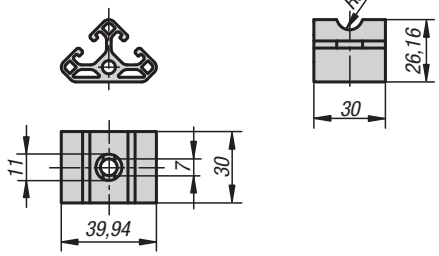

30x60

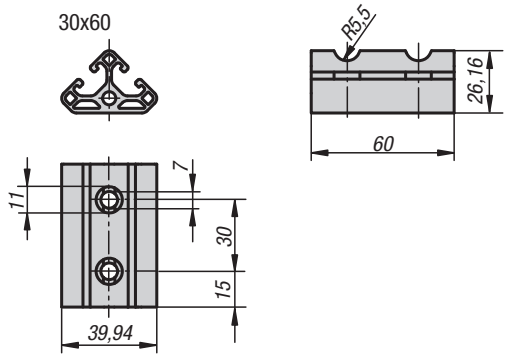

40x40

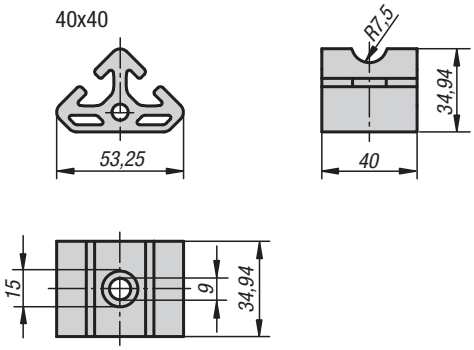

40x80

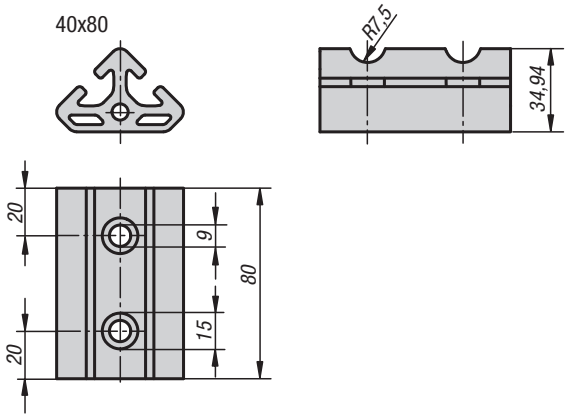

KIPP Elément d'angle T2, type I

Référence	Type	Largeur de la rainure	Finition
K1048.063030	I	6	30x30
K1048.063060	I	6	30x60
K1048.084040	I	8	40x40
K1048.084080	I	8	40x80

Équerre d'assemblage

type I

Ⓐ

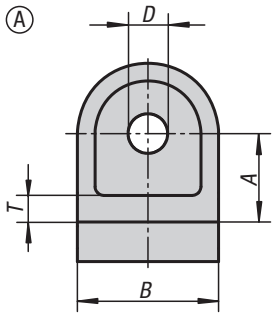

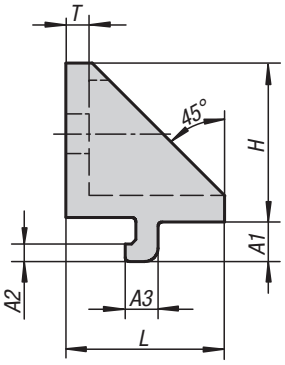

Ⓑ

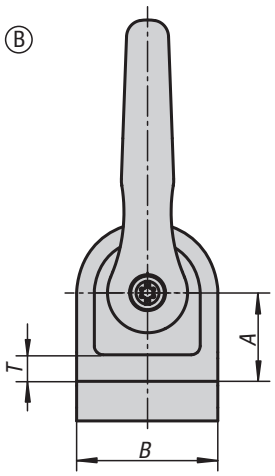

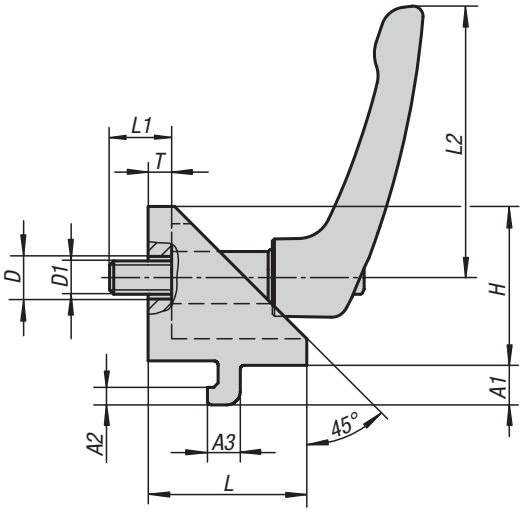

Ⓒ

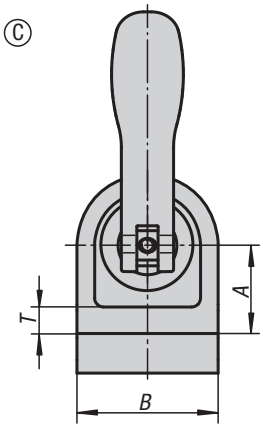

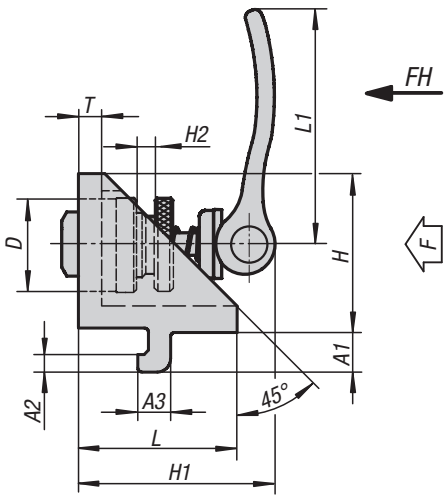

Matière :
Équerre d'assemblage : zinc injecté haute pression.
Poignée : zinc injecté haute pression selon DIN EN 12844.
Composants en acier : Inox 1.4305.
Levier à serrage rapide en fonte d'aluminium. Corps de base en acier.

Finition :
Équerre d'assemblage : peinte couleur aluminium.
Manette : revêtement plastique. Insert : Inox naturel.
Levier à serrage rapide avec revêtement de poudre noire, pièce en acier bruni.
Écrou type marteau, zingué.

Exemple de commande :
K1049.06

Nota :
Les équerres d'assemblage sont conçues pour assembler deux profilés d'une même série dont les surfaces latérales se touchent et se croisent pour former un angle de la valeur souhaitée.

Desserrer les vis permet de desserrer les deux dispositifs de serrage, de sorte qu'il est possible de tourner librement et de déplacer l'équerre le long des rainures.

Les équerres d'assemblage sont le plus souvent utilisées par paire ou en association avec une équerre articulée.

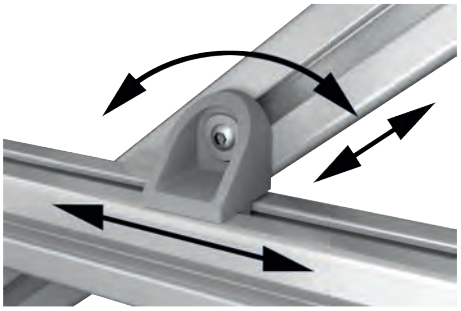

KIPP Équerre d'assemblage type I

Référence	Type	Largeur de la rainure	Forme	Finition 1	A	A1	A2	A3	B	D	D1	H	H1	H2	L	L1	L2	T
K1049.06	I	6	A	-	15	6,3	3	5,7	24	7	-	27	-	-	27	-	-	5
K1049.08	I	8	A	-	20	9	4	7,5	32	9	-	36	-	-	36	-	-	6
K1049.0606	I	6	B	avec manette indexable	15	6,3	3	5,7	24	7	M6	27	-	-	27	13	40	5
K1049.0808	I	8	B	avec manette indexable	20	9	4	7,5	32	9	M8	36	-	-	36	18	65	6
K1049.0615	I	6	C	avec module excentrique de serrage	15	6,3	3	5,7	24	15	-	27	34	6	27	36,2	-	5
K1049.0820	I	8	C	avec module excentrique de serrage	20	9	4	7,5	32	20	-	36	44	8	36	52,3	-	6

Équerre articulée

type I

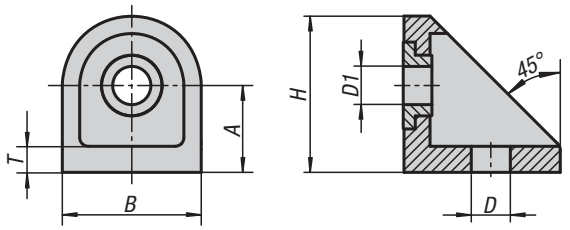

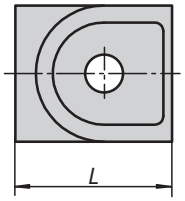

Matière :
Équerre articulée zinc injecté haute pression.
Palier acier.

Finition :
Équerre articulée peinte couleur aluminium.
Coussinets zingués.

Exemple de commande :
K1050.06

Nota :
Les équerres articulées sont conçues pour assembler deux profilés d'une même série dont les surfaces latérales se touchent et se croisent pour former un angle de la valeur que vous souhaitez.

L'équerre articulée sert ainsi de point de rotation fixe pour ces profilés. Grâce à une vis, il est possible de la déplacer librement autour du palier.

Les équerres articulées sont le plus souvent utilisées en association avec une équerre d'assemblage.

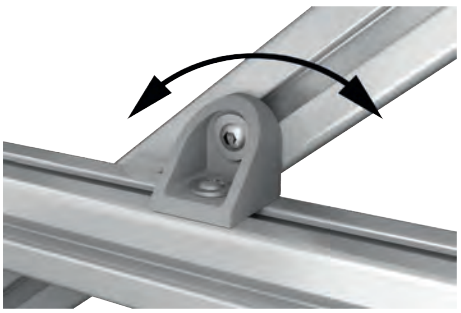

KIPP Équerre articulée type I

Référence	Type	Largeur de la rainure	A	B	D	D1	H	L	T
K1050.06	I	6	15	24	7	6,5	27	27	5
K1050.08	I	8	20	32	9	8,8	35,2	36	5,5

Articulation

type B et type I

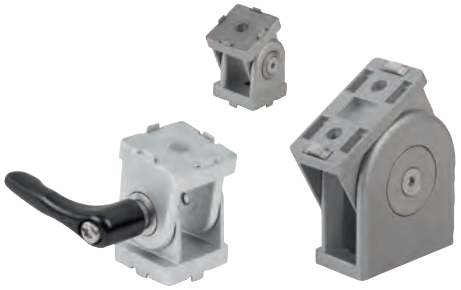

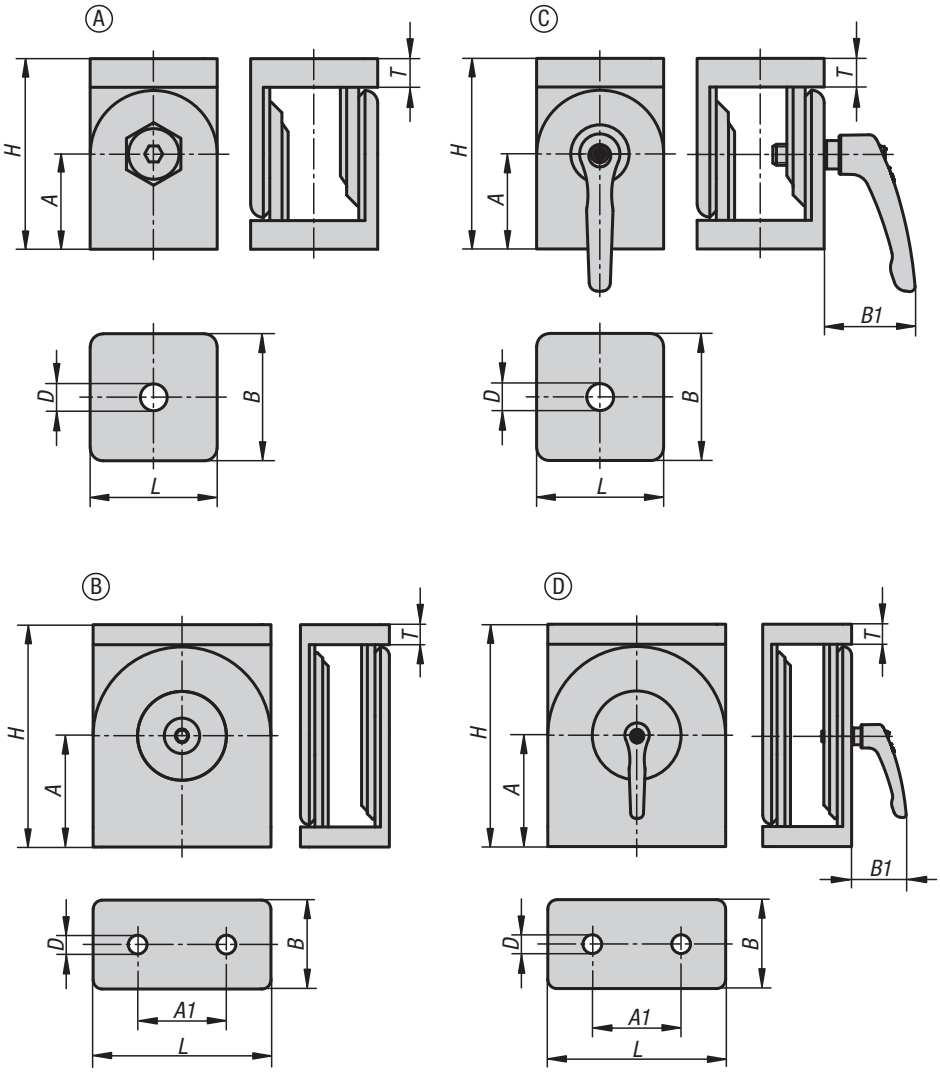

Matière :
Articulation : zinc injecté haute pression.
Fixations : zinc injecté haute pression.
Entretoise : Inox.
Douilles taraudées et vis fraisées : acier.
Poignée : zinc injecté haute pression selon DIN EN 12844. Composants en acier : Inox 1.4305.

Finition :
Articulation peinte couleur aluminium.
Fixations zinguées.
Entretoise naturel.
Douilles taraudées et vis fraisées zinguées.
Poignée revêtement plastique. Insert Inox naturel.

Exemple de commande :
K1051.063030

Nota :
Articulations pour l'assemblage de deux profilés selon l'angle de votre choix.
La plage de réglage va de 0° à 180°.
L'articulation peut également être utilisée comme charnière lourde.

Si les bagues d'écartement sont utilisées, il est possible de déplacer librement l'articulation.
Si les bagues sont retirées, l'articulation peut alors être utilisée comme élément d'angle fixe.
Les articulations sont particulièrement adaptées pour les fixations réglables, potences pivotantes ou autres applications similaires.

Articulation

type B et type I

KIPP Articulation sans manette indexable

Référence	Type	Largeur de la rainure	Forme	A	A1	B	D	H	L	T
K1051.063030	I	6	A	22,5	-	30	6,4	45	30	7
K1051.084040	I	8	A	30	-	40	8,4	60	40	9
K1051.084080	I	8	B	50	40	40	8,4	100	80	9
K1051.083030	B	8	A	22,5	-	30	8,3	45	30	7
K1051.104545	B	10	A	30	-	45	8,5	60	45	8
K1051.104590	B	10	B	50	45	45	8,5	100	90	9

KIPP Articulation avec manette indexable

Référence	Type	Largeur de la rainure	Forme	A	A1	B	B1	D	H	L	T
K1051.1063030	I	6	C	22,5	-	30	31	6,4	45	30	7
K1051.1084040	I	8	C	30	-	40	31	8,4	60	40	9
K1051.2084080	I	8	D	50	40	40	31	8,4	100	80	9
K1051.1104545	B	10	C	30	-	45	42,5	8,5	60	45	8
K1051.2104590	B	10	D	50	45	45	42,5	8,5	100	90	9

Cache de recouvrement

type B et type I

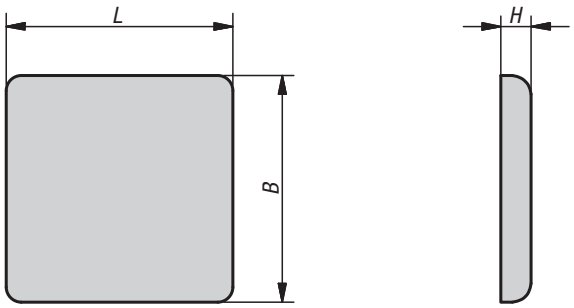

Matière :
Polyamide renforcé de fibre de verre.

Finition :
Noir.

Exemple de commande :
K1053.06303011

Nota :
Caches arrondis avec protection anti-rotation pour recouvrir les extrémités des profilés. Empêche la pénétration d'impuretés et les coupures. Montage simple par emboîtement.

KIPP Cache de recouvrement type B et type I

Référence	Type	Largeur de la rainure	Profil	B	L	H
K1053.06303011	I	6	30x30	30	30	3
K1053.06306011	I	6	30x60	30	60	3
K1053.06606011	I	6	60x60	60	60	3
K1053.08164011	I	8	16x40	16	40	4
K1053.08404011	I	8	40x40	40	40	4
K1053.08408011	I	8	40x80	40	80	4
K1053.08808011	I	8	80x80	80	80	4
K1053.08303021	B	8	30x30	30	30	4
K1053.08306021	B	8	30x60	30	60	4
K1053.10404021	B	10	40x40	40	40	4
K1053.10408021	B	10	40x80	40	80	4
K1053.10454521	B	10	45x45	45	45	4
K1053.10456021	B	10	45x60	45	60	4
K1053.10459021	B	10	45x90	45	90	4
K1053.10909021	B	10	90x90	90	90	4

Profil cache rainure/joint de remplissage

type B et type I

Ⓘ

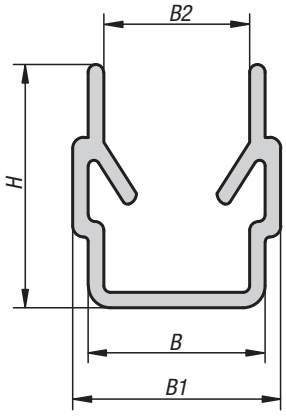

Ⓑ

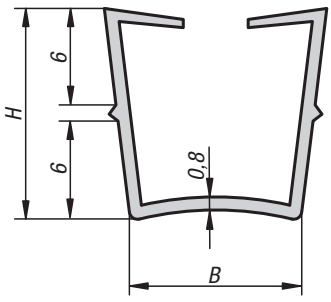

Matière :
Type I polypropylène.
Type B polypropylène + TPE.

Finition :
Noir ou naturel.

Exemple de commande :
K1054.06120351

Nota :
Le profil cache rainure/joint de remplissage en plastique souple a deux applications différentes. En tant que profil cache rainure, il recouvre les rainures des profilés pour les protéger de la poussière et des impuretés. En tant que joint de remplissage, côté ouvert tourné vers l'extérieur, il permet d'accueillir les éléments à surface plane.

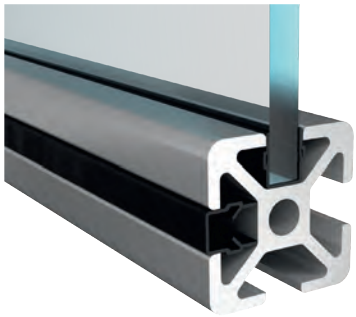

KIPP Profil cache rainure/joint de remplissage type B et type I

Référence	Couleur du corps de base	Type	Largeur de la rainure	B	B1	B2	H	Longueur	Élément de surface
K1054.06120351	noir	I	6	6	7	4,4	9,1	2000	2,0 - 3,5
K1054.06120350	nature	I	6	6	7	4,4	9,1	2000	2,0 - 3,5
K1054.08120601	noir	I	8	8	9,4	6,6	9,1	2000	2,0 - 6,0
K1054.08140601	noir	I	8	8	9,4	6,6	11	2000	4,0 - 6,0
K1054.08140600	nature	I	8	8	9,4	6,6	11	2000	4,0 - 6,0
K1054.10220601	noir	B	10	10	-	-	13	2000	2,0 - 6,0

K1055

Profil cache rainure

type I

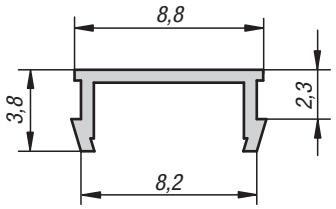

Matière :
PVC.

Finition :
Noir.

Exemple de commande :
K1055.0811

Nota :
Le profil cache rainure en plastique souple sert à recouvrir la rainure du profilé pour la protéger de la poussière et des impuretés.

KIPP Profil cache rainure type I

Référence	Type	Largeur de la rainure	Longueur
K1055.0811	I	8	2000

K1056

Profil de glissement

type I

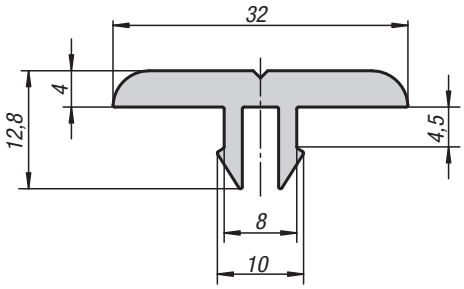

Matière :
Polyéthylène HD.

Finition :
Noir.

Exemple de commande :
K1056.0811

Nota :
Profil de glissement résistant à l'usure avec friction réduite pour un transport simple des articles. En outre, les profils de glissement peuvent également être utilisés pour protéger les appuis et les butées, ou comme glissières de guidage.

KIPP Profil de glissement type I

Référence	Type	Largeur de la rainure	Longueur
K1056.081321	I	8	2000

Notes :

Plaque support

type B et type I

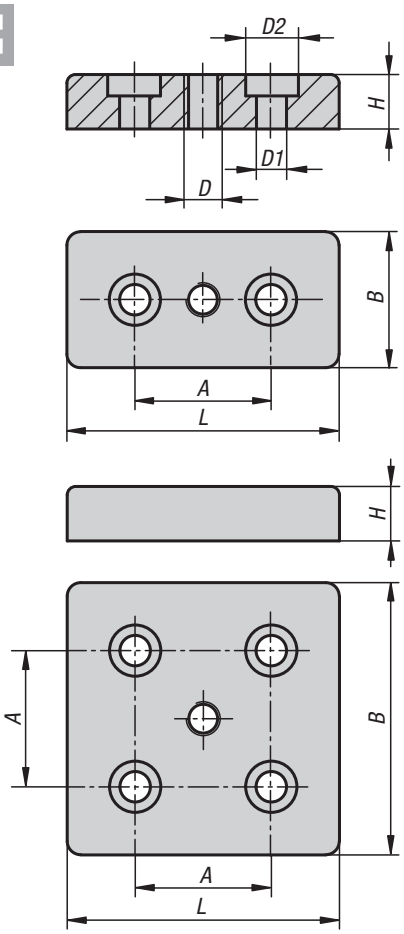

Matière :
Zinc injecté haute pression.

Finition :
naturel ou avec revêtement de poudre noire.

Exemple de commande :
K1057.0630601081

Nota :
Pour accueillir les pieds réglables, les galets, les anneaux de levage mâles et d'autres éléments. Avec les tasseaux, la plaque support peut également être vissée sur le côté du profilé.

KIPP Plaque support type B et type I

Référence	Surface	Type	Largeur de la rainure	Profil	B	L	H	A	D	D1	D2
K1057.0840801080	naturel	I	8	40x80	40	80	16	40	M8	9	15
K1057.0840801100	naturel	I	8	40x80	40	80	16	40	M10	9	15
K1057.0840801120	naturel	I	8	40x80	40	80	16	40	M12	9	15
K1057.0840801160	naturel	I	8	40x80	40	80	16	40	M16	9	15
K1057.0880801080	naturel	I	8	80x80	80	80	16	40	M8	9	15
K1057.0880801100	naturel	I	8	80x80	80	80	16	40	M10	9	15
K1057.0880801120	naturel	I	8	80x80	80	80	16	40	M12	9	15
K1057.0880801160	naturel	I	8	80x80	80	80	16	40	M16	9	15
K1057.1040802080	naturel	B	10	40x80	40	80	16	40	M8	14,5	20
K1057.1040802100	naturel	B	10	40x80	40	80	16	40	M10	14,5	20
K1057.1040802120	naturel	B	10	40x80	40	80	16	40	M12	14,5	20
K1057.1040802160	naturel	B	10	40x80	40	80	16	40	M16	14,5	20
K1057.1045902100	naturel	B	10	45x90	45	90	16	45	M10	14,5	20
K1057.1045902120	naturel	B	10	45x90	45	90	16	45	M12	14,5	20
K1057.1045902140	naturel	B	10	45x90	45	90	16	45	M14	14,5	20
K1057.1045902160	naturel	B	10	45x90	45	90	16	45	M16	14,5	20
K1057.1045902200	naturel	B	10	45x90	45	90	16	45	M20	14,5	20
K1057.1090902100	naturel	B	10	90x90	90	90	16	45	M10	14,5	20
K1057.1090902120	naturel	B	10	90x90	90	90	16	45	M12	14,5	20
K1057.1090902140	naturel	B	10	90x90	90	90	16	45	M14	14,5	20
K1057.1090902160	naturel	B	10	90x90	90	90	16	45	M16	14,5	20
K1057.1090902200	naturel	B	10	90x90	90	90	16	45	M20	14,5	20

Plaque support

type B et type I

Référence	Surface	Type	Largeur de la rainure	Profil	B	L	H	A	D	D1	D2
K1057.0630601081	revêtement poudre noir	I	6	30x60	30	60	12	30	M8	6,6	11
K1057.0630601101	revêtement poudre noir	I	6	30x60	30	60	12	30	M10	6,6	11
K1057.0630601121	revêtement poudre noir	I	6	30x60	30	60	12	30	M12	6,6	11
K1057.0630601161	revêtement poudre noir	I	6	30x60	30	60	12	30	M16	6,6	11
K1057.0660601081	revêtement poudre noir	I	6	60x60	60	60	12	30	M8	6,6	11
K1057.0660601101	revêtement poudre noir	I	6	60x60	60	60	12	30	M10	6,6	11
K1057.0660601121	revêtement poudre noir	I	6	60x60	60	60	12	30	M12	6,6	11
K1057.0660601161	revêtement poudre noir	I	8	60x60	60	60	16	40	M16	9	15
K1057.0840801081	revêtement poudre noir	I	8	40x80	40	80	16	40	M8	9	15
K1057.0840801101	revêtement poudre noir	I	8	40x80	40	80	16	40	M10	9	15
K1057.0840801121	revêtement poudre noir	I	8	40x80	40	80	16	40	M12	9	15
K1057.0840801161	revêtement poudre noir	I	8	40x80	40	80	16	40	M16	9	15
K1057.0880801081	revêtement poudre noir	I	8	80x80	80	80	16	40	M8	9	15
K1057.0880801101	revêtement poudre noir	I	8	80x80	80	80	16	40	M10	9	15
K1057.0880801121	revêtement poudre noir	I	8	80x80	80	80	16	40	M12	9	15
K1057.0880801161	revêtement poudre noir	I	8	80x80	80	80	16	40	M16	9	15
K1057.0830602081	revêtement poudre noir	B	8	30x60	30	60	12	30	M8	9	15
K1057.0830602121	revêtement poudre noir	B	8	30x60	30	60	12	30	M12	9	15
K1057.0830602101	revêtement poudre noir	B	8	30x60	30	60	12	30	M10	9	15
K1057.1045902101	revêtement poudre noir	B	10	45x90	45	90	16	45	M10	14,5	20
K1057.1045902121	revêtement poudre noir	B	10	45x90	45	90	16	45	M12	14,5	20
K1057.1045902141	revêtement poudre noir	B	10	45x90	45	90	16	45	M14	14,5	20
K1057.1045902161	revêtement poudre noir	B	10	45x90	45	90	16	45	M16	14,5	20
K1057.1045902201	revêtement poudre noir	B	10	45x90	45	90	16	45	M20	14,5	20
K1057.1090902101	revêtement poudre noir	B	10	90x90	90	90	16	45	M10	14,5	20
K1057.1090902121	revêtement poudre noir	B	10	90x90	90	90	16	45	M12	14,5	20
K1057.1090902141	revêtement poudre noir	B	10	90x90	90	90	16	45	M14	14,5	20
K1057.1090902161	revêtement poudre noir	B	10	90x90	90	90	16	45	M16	14,5	20
K1057.1090902201	revêtement poudre noir	B	10	90x90	90	90	16	45	M20	14,5	20

K1278

Bloc serre-câble

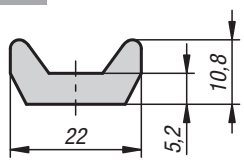

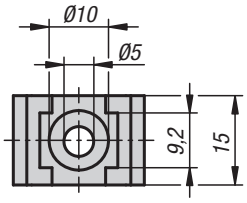

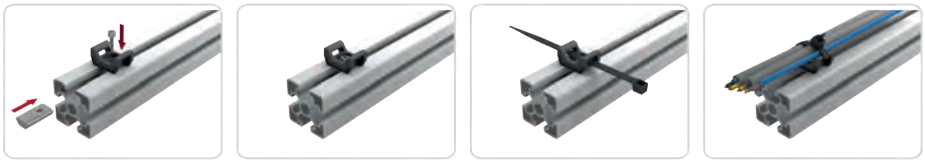

Matière :
Polyamide renforcé de fibre de verre.

Finition :
Noir.

Exemple de commande :
K1278.01

Nota :
Le bloc serre-câble sert à fixer les câbles et les flexibles. Il peut être monté sur des éléments plans ou des profils en aluminium (rainure 5 à 12 mm) avec une vis cylindrique ou une vis à tête bombée et un tasseau.

Les câbles et les flexibles sont fixés à l'aide de serre-câbles.

KIPP Bloc serre-câble

Référence	Largeur de la rainure
K1278.01	5-12

K1279

Support de câble

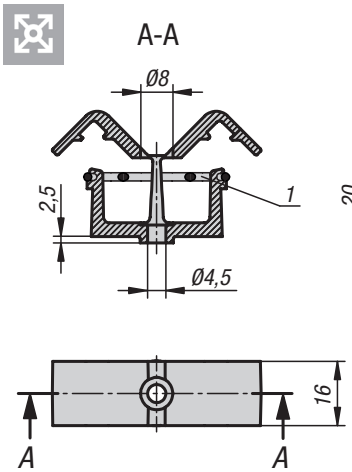

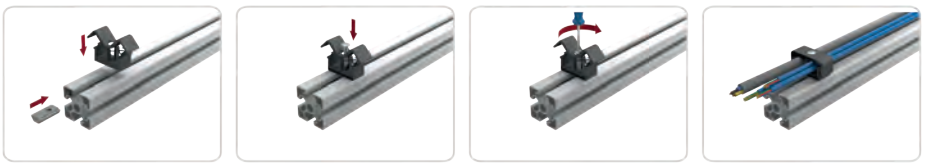

Matière :
Polyamide.
Joint torique FPM 70.

Finition :
Noir.

Exemple de commande :
K1279.00

Nota :
Le support de câble sert à fixer les câbles et les flexibles avec un diamètre maximum de 12 mm.

Il peut être monté sur des éléments plans ou des profils en aluminium (rainure 8 ou 10 mm) avec une vis cylindrique ou une vis à tête bombée et un tasseau. Les câbles sont maintenus par le joint torique intégré.

Avec deux compartiments séparés.

Indication de dessin :
1) Joint torique

KIPP Support de câble

Référence	Largeur de la rainure	N
K1279.00	-	-
K1279.08	8	8
K1279.10	10	10

Support de câble avec tasseau

Ⓐ

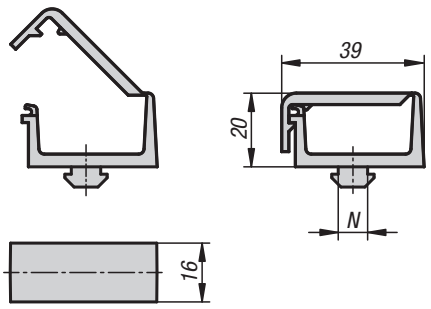

Ⓑ

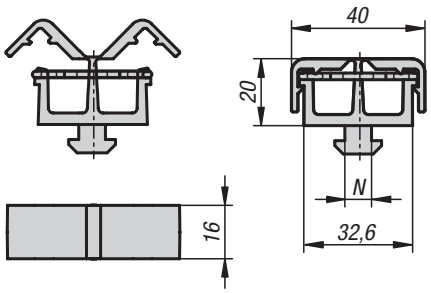

Matière :
Polyamide.
Joint torique FPM 70.

Finition :
Noir.

Exemple de commande :
K1280.1108

Nota :
Le support de câble sert à fixer les câbles et les flexibles avec un diamètre maximum de 12 mm.

Le montage a lieu via le tasseau intégré après une rotation de 90° dans la rainure profilée. Les câbles sont maintenus par le joint torique intégré.

Forme A : avec un compartiment.
Forme B : avec deux compartiments séparés.

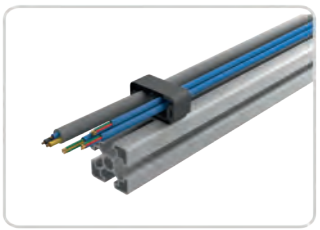

KIPP Support de câble avec tasseau

Référence Forme A	Référence Forme B	Finition 2	Largeur de la rainure	N
K1280.1108	**K1280.2108**	type i	8	8
K1280.1208	**K1280.2208**	type b	8	8
K1280.1210	**K1280.2210**	type b	10	10

Support de capteur

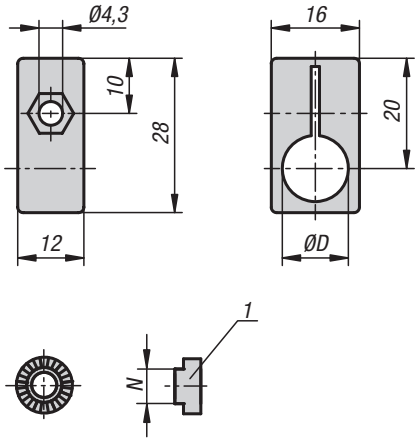

Matière :
Polyamide renforcé de fibre de verre.

Finition :
Noir.

Exemple de commande :
K1281.080

Nota :
Pour la fixation de capteurs et interrupteurs de fin de course sur les profilés en aluminium ou les éléments plans.

Pour les profilés en aluminium, des éléments de fixation sont disponibles pour différentes tailles de rainures. L'élément de fixation offre une protection anti-rotation mécanique, il est réglable par crans de 15°. Sans élément de fixation, le support de capteur est réglable en angle en continu.

Indication de dessin :
1) Élément de fixation.

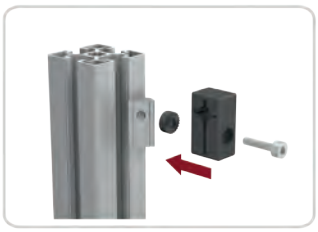

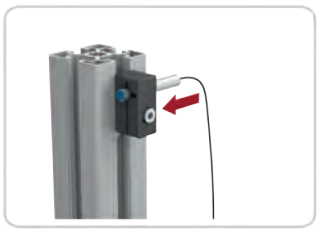

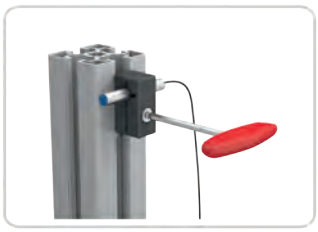

KIPP Support de capteur

Référence	Désignation	D	N
K1281.080	Support De Capteur	8	-
K1281.120	Support De Capteur	12	-
K1281.905	Pièce De Fixation	-	5
K1281.906	Pièce De Fixation	-	6
K1281.908	Pièce De Fixation	-	8
K1281.910	Pièce De Fixation	-	10

K1282

Prise de terre type I

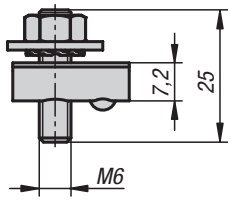

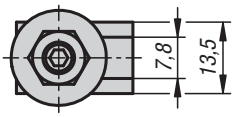

Matière :
Tasseau, vis sans tête et rondelle éventail en acier.
Écrou et rondelle en laiton.

Finition :
Tasseau, vis sans tête et rondelle éventail galvanisée.

Exemple de commande :
K1282.0806

Nota :
Pour la protection des installations et des personnes. Raccords pour la mise à la terre de constructions profilées en aluminium et pour la connexion des profilés en aluminium entre eux si intégré au système de conducteurs de protection. Le contact conducteur a lieu par la destruction définie de la couche anodisée dans le fond et sur les flancs de la rainure.

La cosse de câble doit se trouver entre la rondelle éventail et la rondelle plate lors du montage.

KIPP Prise de terre type I

Référence	Finition 2	Largeur de la rainure
K1282.0806	type i	8

K1283

Liaison équipotentielle type I

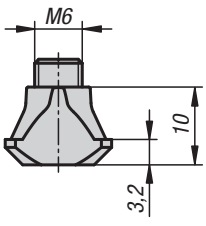

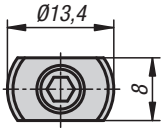

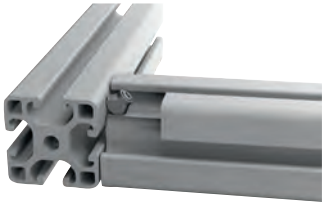

Matière :
Acier.

Finition :
Zingué.

Exemple de commande :
K1283.0806

Nota :
Pour créer une décharge électrostatique (DES). Pour garantir la compensation de la charge électrostatique des profilés. Elle est insérée dans la rainure et vissée contre les profilés avec un angle de 45°. En rompant la couche anodisée, elle établit une connexion conductrice.

Attention :
La liaison équipotentielle ne constitue pas une connexion électrique du système conducteur de protection.

KIPP Liaison équipotentielle type I

Référence	Finition 2	Largeur de la rainure
K1283.0806	type i	8