Poignée indexable pour vérin de bridage à levier rotatif

Description de l'article/illustrations du produit

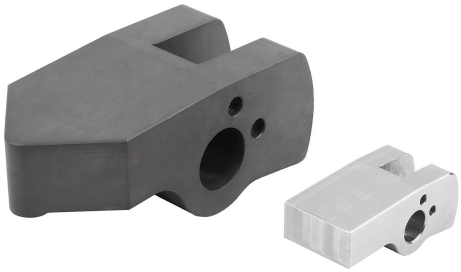

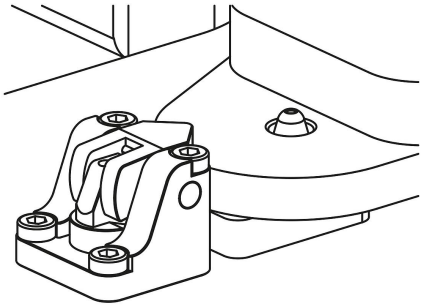

Description

Description du produit :
Les poignées indexables peuvent être utilisées pour les vérins de bridage à levier rotatif hydrauliques K1856 ainsi que pour les vérins de bridage à levier rotatif pneumatiques K1870. Les poignées indexables sont disponibles en version « standard » et en version « ébauche ». Les poignées indexables « standard » sont usinées et prêtes à l'emploi. Les poignées indexables « ébauche » peuvent encore être usinées par la suite. Pour faciliter l'usinage, les ébauches sont en acier non trempé. Après adaptation du contour, les poignées indexables doivent être mises en place et trempées avant utilisation afin d'éviter toute déformation ultérieure.

Matière :
Standard et ébauche en acier.

Finition :
Standard trempée.
Ébauche non trempée.

Nota :
Le bon positionnement du vérin de bridage à levier rotatif permet de compenser de manière optimale les tolérances des pièces à usiner malgré une poignée indexable courte.
La propreté des éléments de bridage doit être contrôlée régulièrement et leur nettoyage doit être effectué si nécessaire.
La force de serrage effective doit être calculée séparément pour chaque poignée indexable.
La position optimale de la poignée indexable se situe à 90°.
Les profondeurs de trempe suivantes doivent être réalisées avant l'utilisation des poignées indexables « ébauche » : profondeur de trempe 0,3 + 0,2 dureté HRC 50 +/- 2.

Respecter les consignes de sécurité.

Montage :
La poignée indexable est accrochée au piston du vérin de bridage à levier rotatif et bloquée à l'aide de la goupille cylindrique. La poignée indexable est ainsi bloquée dans le sens axial et ne peut pas tourner.

Sur demande :
Autres dimensions et formes.

Indication de dessin :
Forme A : Standard
Forme B : Ébauche

© HEINRICH KIPP WERK GmbH & Co. KG

Poignée indexable pour vérin de bridage à levier rotatif

Dessins

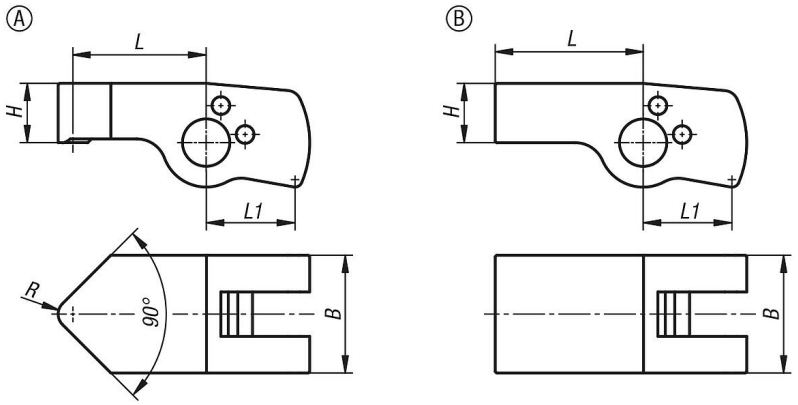

Calcul de la force de serrage effective d'un vérin de bridage à levier rotatif hydraulique :

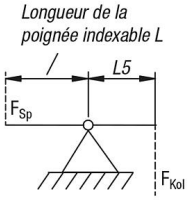

Force de serrage effective F_{Sp} fonction de la force du piston F_{Kol} et de la longueur de la poignée indexable L

Calcul :

Force de serrage $F_{Sp} = \frac{F_{Kol} \times L5}{L}$

Force de serrage $F_{Sp} = \frac{2{,}5\ kN \times 10\ mm}{18\ mm} = 1{,}39\ kN$

Exemple :
Vérin de bridage à levier rotatif de taille 16
Pression de service 100 bar
Force du piston F_{Kol} à 100 bar = 2,5 kN
Cote L5 selon tableau = 10 mm
Longueur de la poignée indexable L = 18 mm
Force de serrage effective F_{Sp} résultante = 1,39 kN

Calcul de la force de serrage effective d'un vérin de bridage à levier rotatif pneumatique :

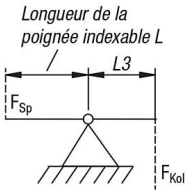

Force de serrage effective F_{Sp} fonction de la force du piston F_{Kol} et de la longueur de la poignée indexable L

Calcul :

Force de serrage $F_{Sp} = \frac{F_{Kol} \times L3}{L}$

Force de serrage $F_{Sp} = \frac{1{,}99\ kN \times 25\ mm}{45\ mm} = 1{,}11\ kN$

Exemple :
Vérin de bridage à levier rotatif de taille 40
Pression de service 6 bar
Force du piston F_{Kol} à 6 bar = 1,99 kN
Cote L3 selon tableau = 25 mm
Longueur de la poignée indexable L = 45 mm
Force de serrage effective F_{Sp} résultante = 1,11 kN

Aperçu des articles

Poignée indexable pour vérin de bridage à levier rotatif

Référence	Forme	Type de forme	pour diamètre de piston	Course	B	H	L	L1	R
K1857.12091	A	standard	12	0,98	12	6	9	9	1,5
K1857.12131	A	standard	12	1,12	12	6	13,5	9	1,5
K1857.12181	A	standard	12	1,97	12	6	18	9	1,5
K1857.12221	A	standard	12	2,45	12	6	22,5	9	1,5
K1857.16121	A	standard	16	0,78	16	8	12	12	2
K1857.16181	A	standard	16	1,16	16	8	18	12	2
K1857.16241	A	standard	16	1,6	16	8	24	12	2
K1857.16301	A	standard	16	1,94	16	8	30	12	2
K1857.20151	A	standard	20	1,48	20	10	15	15	2,5
K1857.20221	A	standard	20	2,21	20	10	22,5	15	2,5

© HEINRICH KIPP WERK GmbH & Co. KG

Poignée indexable pour vérin de bridage à levier rotatif

Aperçu des articles

Référence	Forme	Type de forme	pour diamètre de piston	Course	B	H	L	L1	R
K1857.20301	A	standard	20	2,95	20	10	30	15	2,5
K1857.20371	A	standard	20	3,68	20	10	37,5	15	2,5
K1857.25191	A	standard	25	1,26	25	12,5	19	18,8	3
K1857.25281	A	standard	25	1,86	25	12,5	28	18,8	3
K1857.25381	A	standard	25	2,52	25	12,5	38	18,8	3
K1857.25471	A	standard	25	3,12	25	12,5	47	18,8	3
K1857.32241	A	standard	32	2,56	32	16	24	24	4
K1857.32361	A	standard	32	3,85	32	16	36	24	4
K1857.32481	A	standard	32	5,13	32	16	48	24	4
K1857.32601	A	standard	32	6,4	32	16	60	24	4
K1857.40301	A	standard	40	3,05	40	20	30	30	5
K1857.40451	A	standard	40	4,6	40	20	45	30	5
K1857.40601	A	standard	40	6,1	40	20	60	30	5
K1857.40751	A	standard	40	7,6	40	20	75	30	5
K1857.12152	B	ebauche	12	1,64	12	6	15	9	-
K1857.12242	B	ebauche	12	2,62	12	6	24	9	-
K1857.16202	B	ebauche	16	1,29	16	8	20	12	-
K1857.16322	B	ebauche	16	2,07	16	8	32	12	-
K1857.20252	B	ebauche	20	2,45	20	10	25	15	-
K1857.20402	B	ebauche	20	3,92	20	10	40	15	-
K1857.25312	B	ebauche	25	2,1	25	12,5	31	18,8	-
K1857.25502	B	ebauche	25	3,32	25	12,5	50	18,8	-
K1857.32402	B	ebauche	32	4,28	32	16	40	24	-
K1857.32642	B	ebauche	32	6,84	32	16	64	24	-
K1857.40502	B	ebauche	40	5,08	40	20	50	30	-
K1857.40802	B	ebauche	40	8,1	40	20	80	30	-

© HEINRICH KIPP WERK GmbH & Co. KG